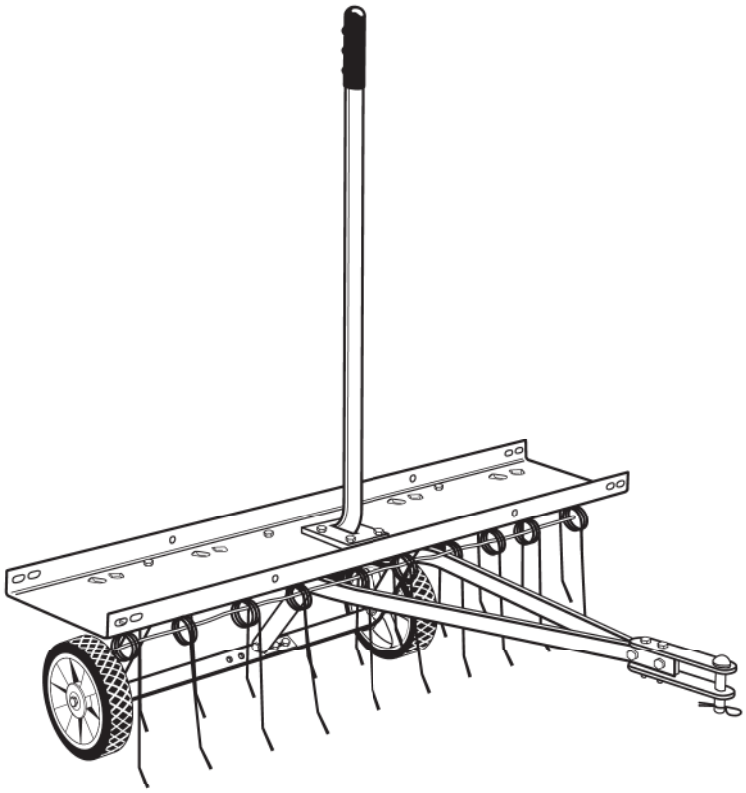

45-02941 / 45-02951

.....3
ENGLISH.....5
DEUTSCH 6
FRANÇAIS 7
ITALIANO.....8
NEDERLANDS.....9
ESPAÑOL 10
PORTUGUÊS.....11
ΕΛΛΗΝΙΚΑ.....12
DANSK.....13
NORSK.....14
SVENSKA 15
SUOMI.....16
POLSKI 17
ČEŠTINA.....18
MAGYAR.....19
РУССКИЙ 20
SLOVENSKO 21

FORM NO. 48290 rev. (06/04/14)

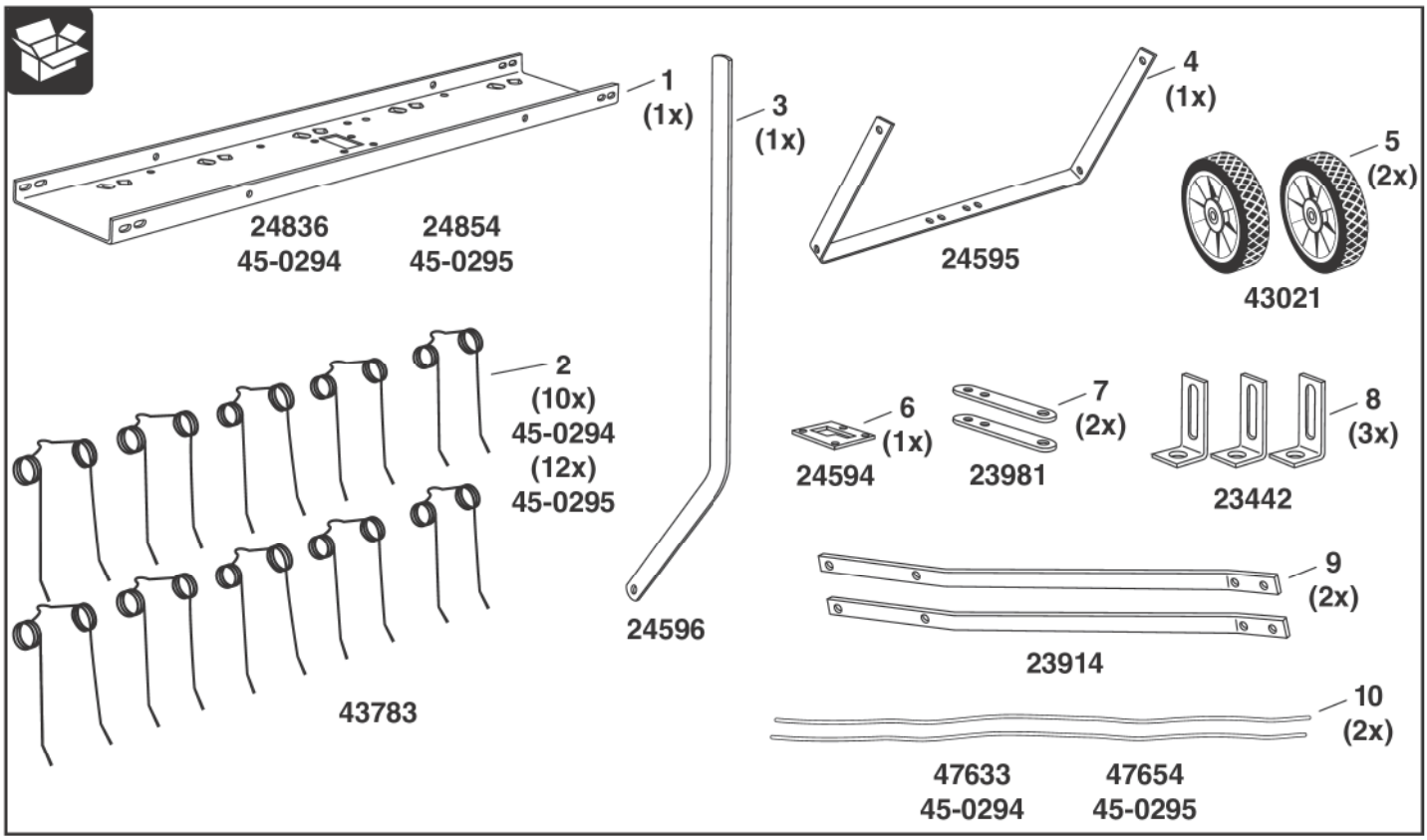
1
(1x)
24836
45-0294
24854
45-0295
3
(1x)
24596
4
(1x)
24595
5
(2x)
43021
2
(10x)
45-0294
(12x)
45-0295
43783
6
(1x)
24594
7
(2x)
23981
8
(3x)
23442
9
(2x)
23914
10
(2x)
47633
45-0294
47654
45-0295

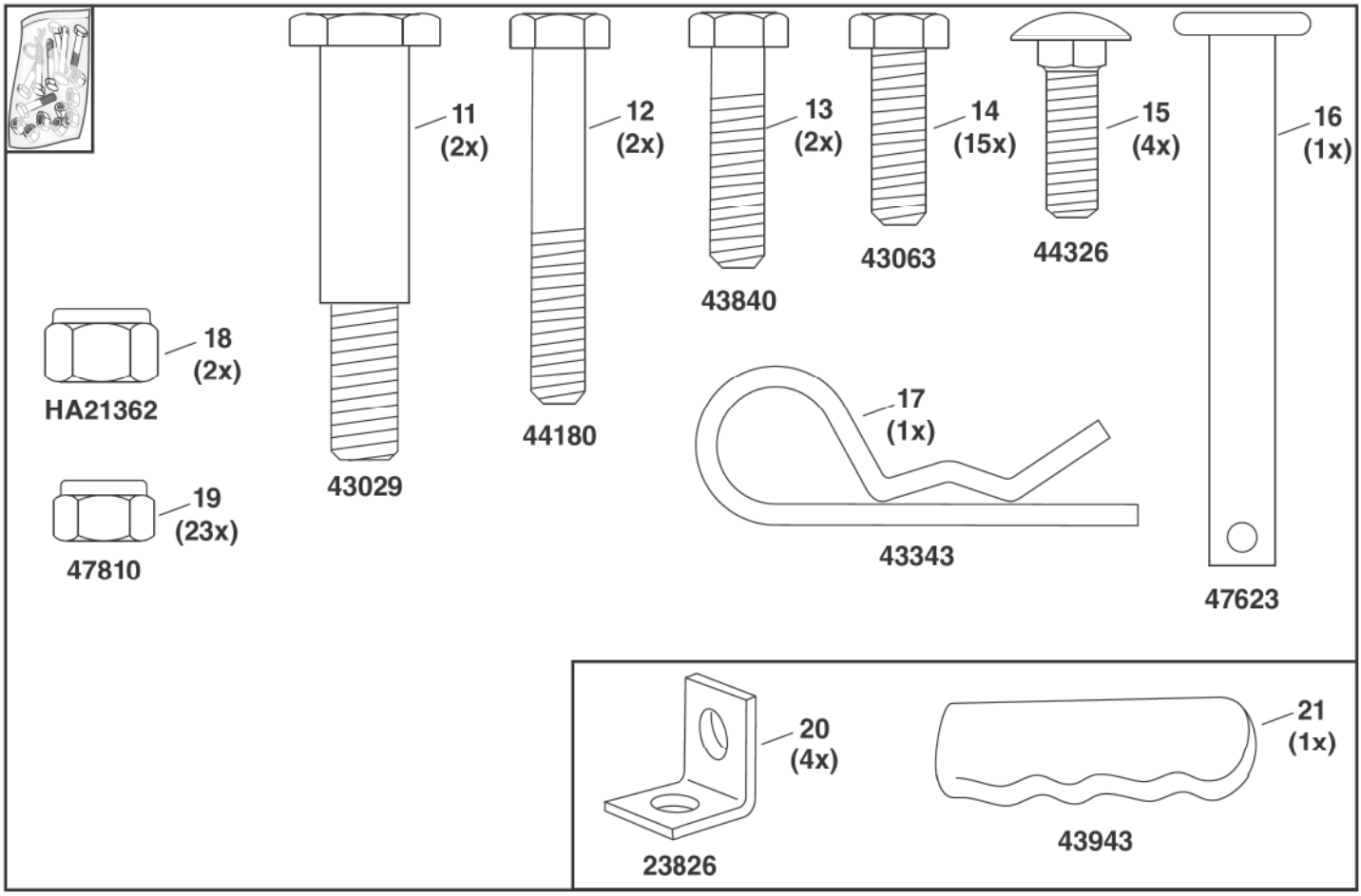
11
(2x)
43029
12
(2x)
44180
13
(2x)
43840
14
(15x)
43063
15
(4x)
44326
16
(1x)
47623
18
(2x)
HA21362
19
(23x)
47810
17
(1x)
43343
20
(4x)
23826
21
(1x)
43943

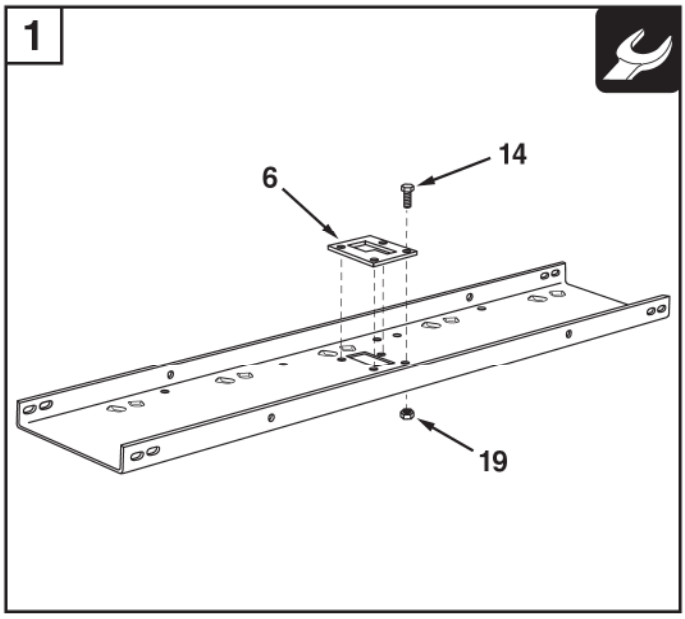
1
6
14
19

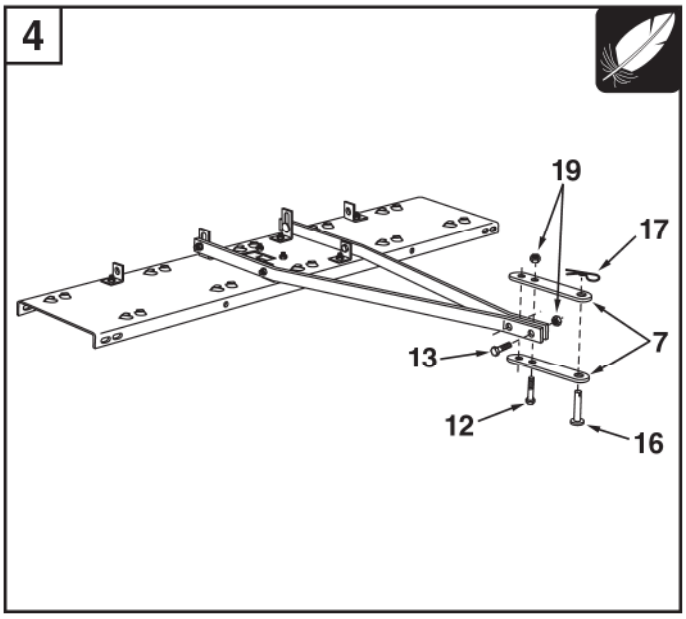
4
19
17
7
13
12
16

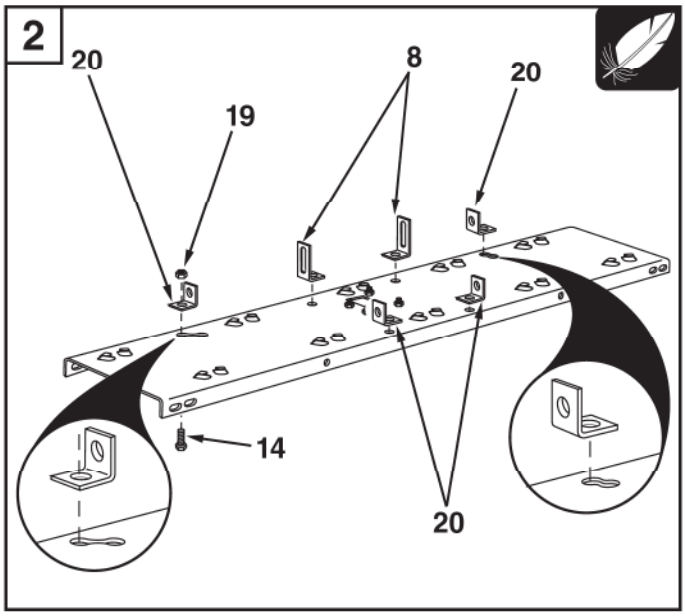
2
20
19
8
20
14
20

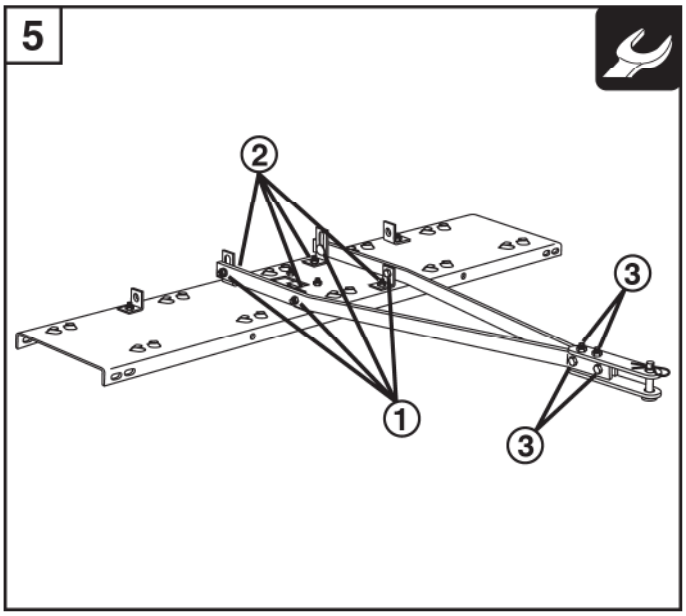
5
2
3
1
3

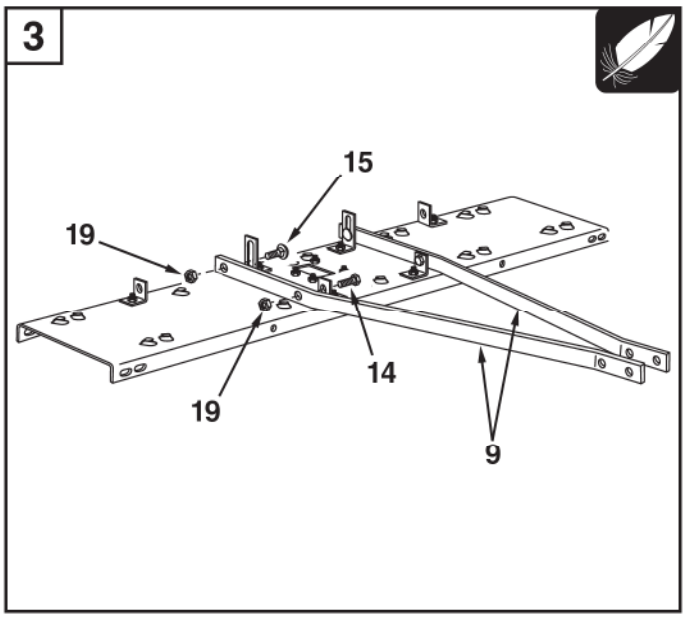
3
15
19
14
19
9

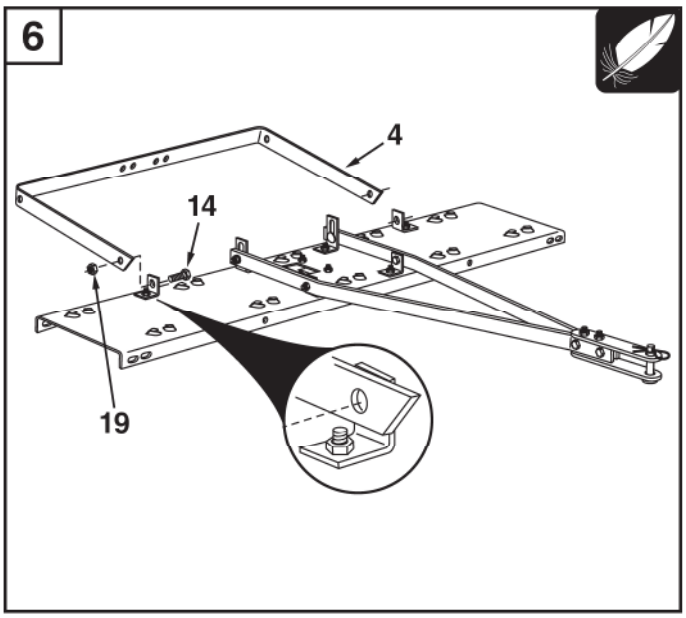
6
4
14
19

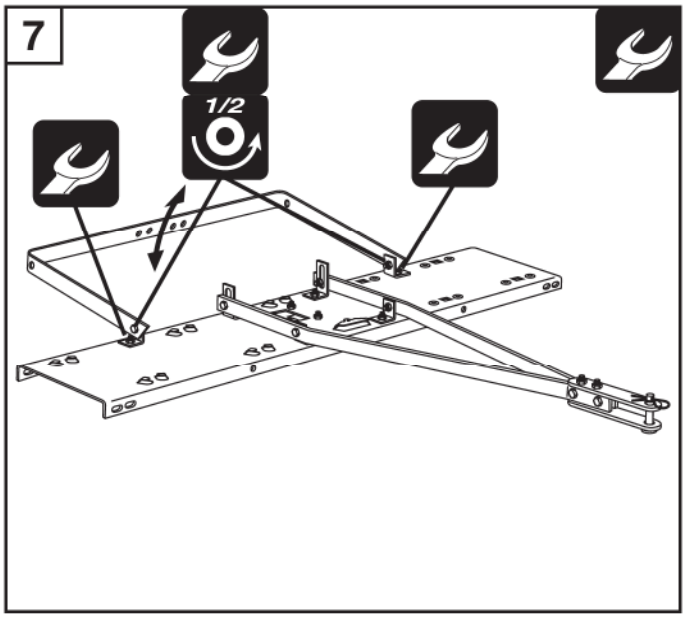
7
1/2

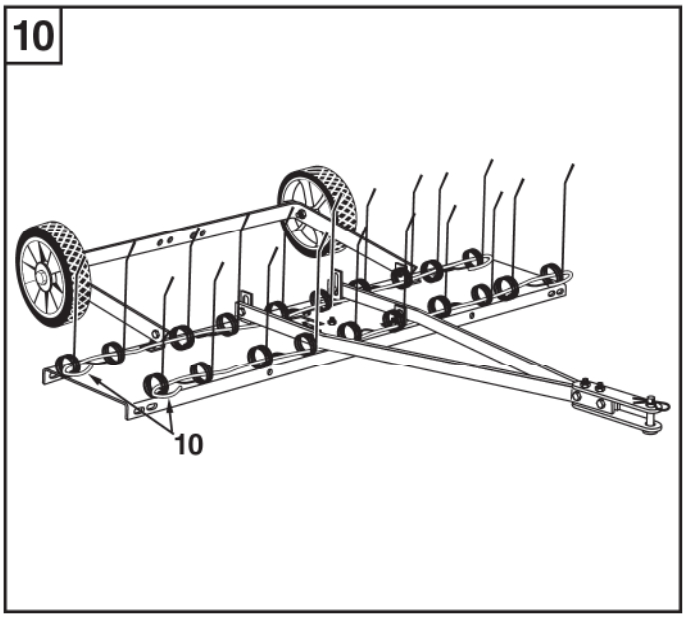
10
10

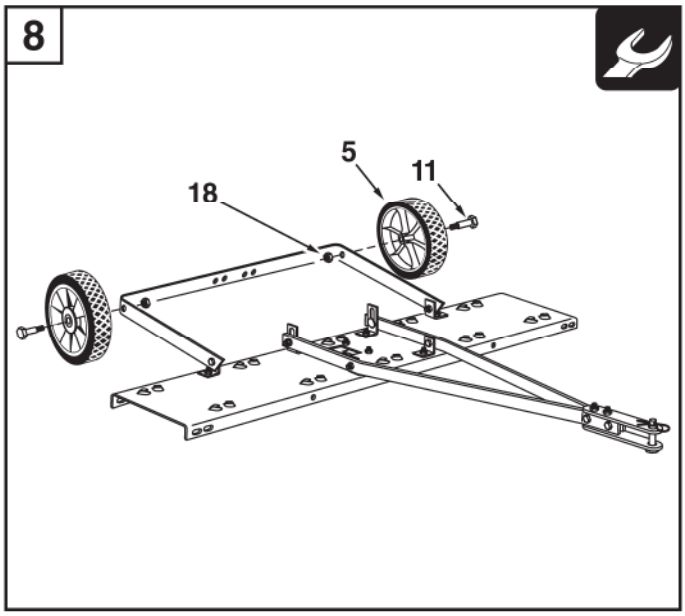
8
5
11
18

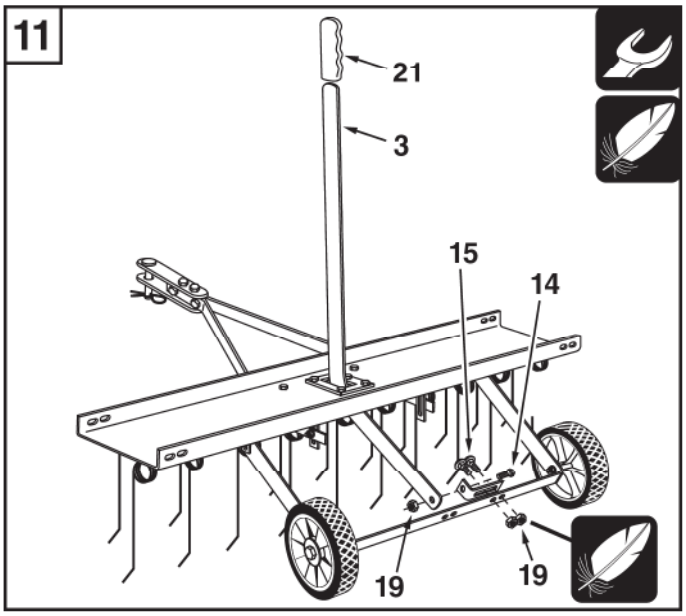
11
21
3
15
14
19
19

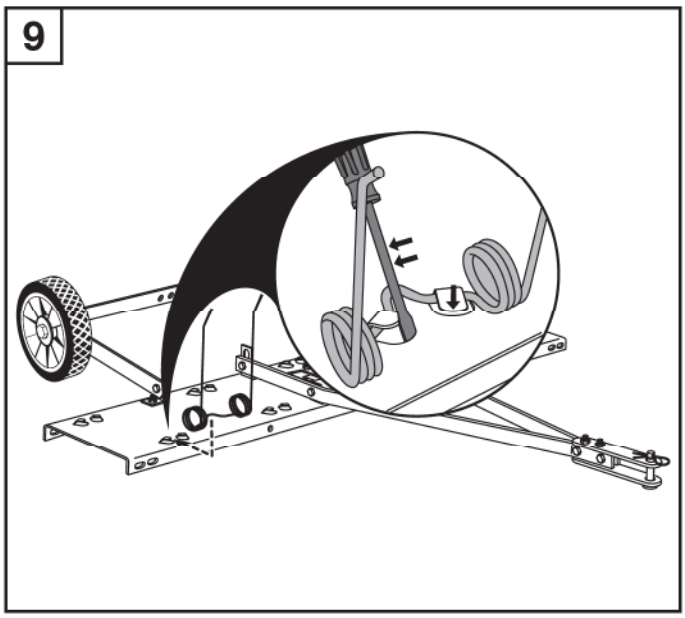
9

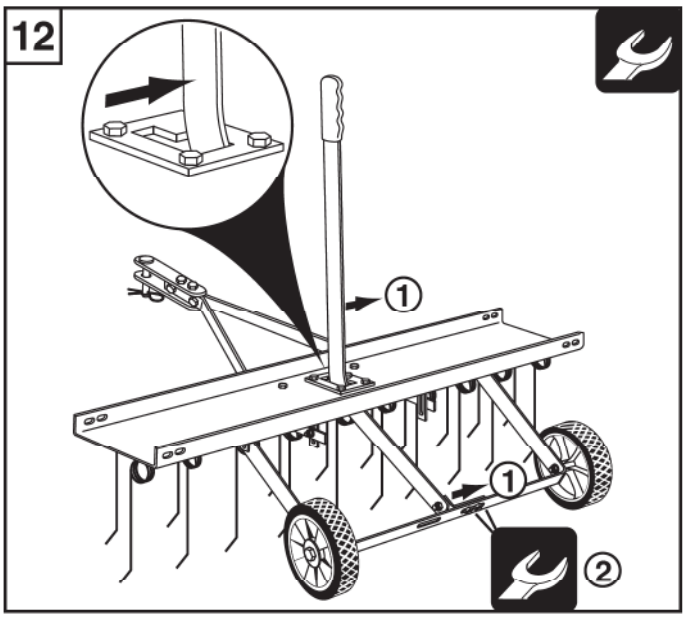
12
1
1
2

Safety

Read and understand the vehicle manual and these instructions before using this dethatcher. Always instruct other users before they operate the dethatcher.

Assembly Symbols

Do not tighten yet

Tighten now

Tighten and then loosen to the point that the parts can just be moved

Operation

⚠ Risk of Injury

- Never allow children to handle or operate the dethatcher.
- Never allow anyone to ride on the dethatcher.
- Spring tines are sharp! Always exercise caution when handling or near spring tines.
- Always wear safety foot wear when working with the dethatcher.
- Keep area of operation clear of other people and animals.

⚠ Risk of Overturning

- Vehicle braking and stability may be affected with the attachment of this equipment. Refer to safety rules in the vehicle owner's manual concerning safe operation on slopes.
- Always operate up and down a slope, never across the face of a slope.
- Do not work on slopes greater than 10°.
- Drive slowly and carefully, especially when turning and on uneven ground.
- Do not tow this equipment on a highway or any other public thoroughfare.

Before Initial Use (Figure 13)

- Park the tow vehicle and dethatcher on flat level ground.
- Attach the dethatcher to the tractor hitch.
- Push the lift handle in the direction of the arrow until the wheels no longer touch the ground.
- Loosen the nuts and bolts (15, 19); adjust the tine shield so that all spring tines are in contact with the ground.
- Retighten nuts and bolts.
- Push the lift handle in the opposite direction of the arrow until it ratchets into the notch.

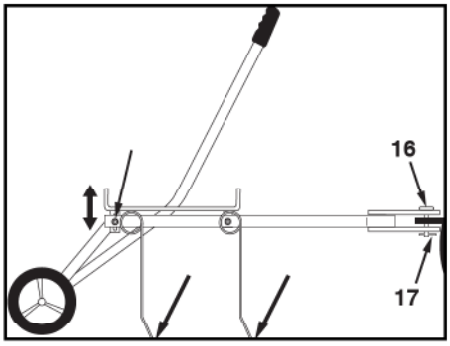

Figure 13

Adding Extra Weight (Figure 14)

- If dethatcher appears to be "jumping" during use, extra weight (max of 70 lbs./31.75 kg) should be added to the tine shield.
- Attach and secure weights (concrete patio blocks are recommended) to each side of tine shield using rubber tie-down straps.

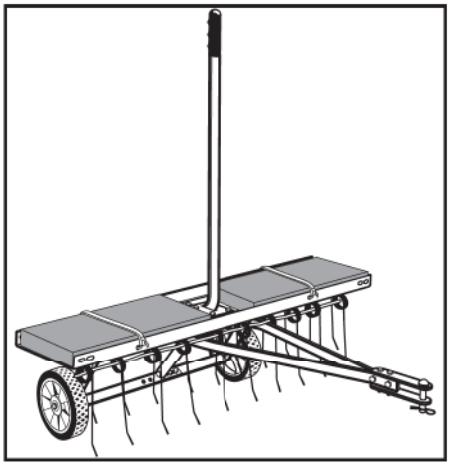

Figure 14

Using the Transport Feature

- Use the transport feature when moving across pavement or areas you do not want to dethatch.
- Push the lift handle in the opposite direction of the arrow until it ratchets into the notch.
- Wheels will be touching the ground and all tines off of the ground when in transport mode.

Maintenance

Before each use, check all nuts and bolts for tightness and retighten if necessary.

If rust appears, sand lightly and coat affected parts with an enamel paint.

Lubricate wheel bearings as needed.

Storage

Store the equipment in a dry area.

Coat exposed, unpainted metal parts with light oil before storing equipment for a long period of time (e.g. the winter).

Sicherheit

Bitte lesen Sie sich, bevor Sie diesen Vertikutierer verwenden, diese Bedienungsanleitung und die des Vertikutierers durch. Andere Benutzer müssen erst unterwiesen werden, bevor Sie den Vertikutierer betreiben dürfen.

Symbole für den Zusammenbau

Noch nicht anziehen

Jetzt anziehen

Anziehen und dann lösen bis zu dem Punkt, an dem sich die Teile gerade soeben bewegen lassen

Betrieb

⚠ Verletzungsrisiko

- Die Handhabung und Bedienung des Vertikutierers durch Kinder ist untersagt.
- Jemand auf dem Vertikutierer reiten zu lassen ist generell verboten.
- Die Federzinken sind scharf! Bei der Handhabung bzw. in der Nähe der Federzinken immer Vorsicht walten lassen.
- Bei der Arbeit mit dem Vertikutierer immer Sicherheitsfußbekleidung tragen.
- Den Betriebsbereich immer von anderen Personen und Tieren frei halten.

⚠ Überrollrisiko

- Das Abbremsen und die Stabilität des Fahrzeugs werden u. U. durch das Anhängen dieser Gerätschaft beeinträchtigt. Bitte schlagen Sie in der Bedienungsanleitung des Fahrzeugs die Sicherheitsvorgaben zum sicheren Betrieb an Gefällen nach.
- Gehen Sie beim Betrieb an einem Gefälle immer auf und ab vor, nie von Seite zu Seite.
- Arbeiten Sie keinesfalls an Gefällen mit mehr als 10° Neigung.
- Fahren Sie langsam und vorsichtig, insbesondere, wenn Sie wenden und sich auf unebenem Grund befinden.
- Diese Gerätschaft darf weder auf Schnellstraßen noch auf Hauptverkehrsstraßen geschleppt werden.

Vor der Erstbenutzung (Abb. 13)

- Parken Sie das Zugfahrzeug und den Vertikutierer auf ebenem Grund.
- Hängen Sie den Vertikutierer an die Kupplung des Traktors an.
- Drücken Sie den Hebegriff so lange in Pfeilrichtung, bis die Räder nicht mehr länger den Boden berühren.
- Lösen Sie die Muttern und Schrauben (15, 19); Justieren Sie die Zinkenabdeckung so, dass alle Federzinken Bodenkontakt haben.
- Ziehen Sie die Muttern und Schrauben wieder an.
- Drücken Sie den Hebegriff in die dem Pfeil entgegengesetzte Richtung, bis er in die Kerbe einrastet.

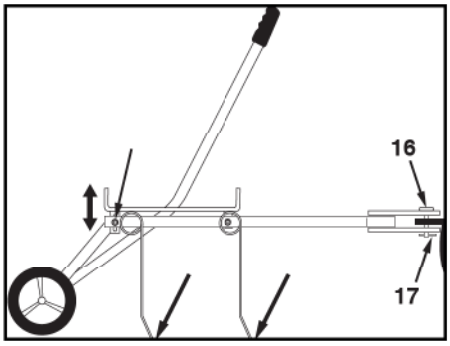

Abb. 13

Hinzufügen zusätzlichen Gewichts (Abb. 14)

- Falls der Vertikutierer während des Einsatzes zu "springen" scheint, sollten Sie der Zinkenabdeckung zusätzliches Gewicht hinzufügen (max. /32 kg).
- Bringen Sie auf beiden Seiten der Zinkenabdeckung zusätzliche Gewichte an (es werden Beton-Terrassenplatten empfohlen) und sichern Sie diese mit Gummi-Spanngurten.

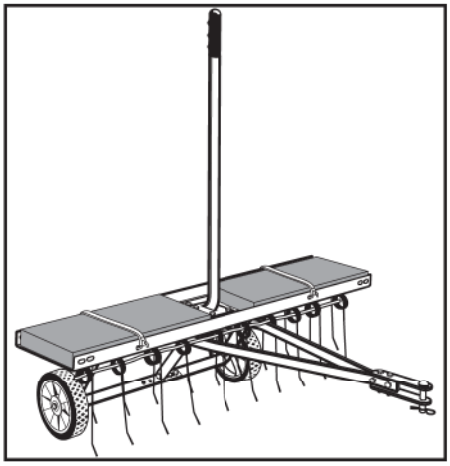

Abb. 14

Verwendung der Transportfunktion

- Verwenden Sie die Transportfunktion, wenn Sie über Straßenbelag fahren, oder über Bereiche, die Sie nicht vertikutieren wollen.
- Drücken Sie den Hebegriff in die dem Pfeil entgegengesetzte Richtung, bis er in die Kerbe einrastet.
- Im Transportmodus berühren die Räder den Boden und alle Zinken sind vom Boden abgehoben.

Wartung

Überprüfen Sie vor einer jeden Benutzung alle Schrauben und Muttern auf festen Sitz und ziehen Sie sie bei Bedarf nach.

Falls Rost auftritt, leicht abschmirgeln und betroffenen Bereich mit einer Emailfarbe bestreichen.

Radlager nach Bedarf schmieren.

Aufbewahrung

Gerätschaft an einem trockenen Ort lagern.

Bevor die Gerätschaft für einen längeren Zeitraum (z. B. den Winter) eingelagert wird, frei liegende, nicht lackierte Metallteile mit leichtem Öl bestreichen.

Sécurité

Lire et assimiler le contenu du manuel d'utilisation du véhicule et les présentes instructions avant d'utiliser la déchaumeuse. Montrer à tout utilisateur potentiel comment utiliser la déchaumeuse.

Symboles lors du montage

Ne pas serrer pour l'instant

Serrer maintenant

Serrer puis desserrer de manière à ce que les pièces puissent juste être bougées

Utilisation

⚠ Risque de blessures

- Ne jamais laisser d'enfants manipuler ni utiliser la déchaumeuse.
- Ne jamais laisser qui que ce soit monter sur la déchaumeuse.
- Les griffes à ressort de la déchaumeuse sont pointues! Faire preuve de précaution en manipulant les griffes à ressort ou à proximité de ces dernières.
- Toujours porter des chaussures en travaillant sur la déchaumeuse.
- Veiller à ce que la zone de travail demeure dégagée, sans personnes ni animaux.

⚠ Risque de renversement

- Le freinage et la stabilité du véhicule risquent d'être affectés par l'ajout de cet équipement. Se reporter aux consignes de sécurité du manuel d'utilisation du véhicule afin de pouvoir utiliser cet équipement en toute sécurité sur une pente.
- Toujours utiliser la déchaumeuse de haut en bas d'une pente et non de long en large d'une pente.
- Ne pas utiliser cet équipement sur une pente de plus de 10°.
- Conduire lentement et avec précaution, surtout lors d'un virage ainsi que sur un terrain accidenté.
- Ne pas tracter cet équipement sur la voie publique.

Avant d'utiliser la déchaumeuse pour la première fois (Figure 13)

- Garer le véhicule tracteur et la déchaumeuse sur un terrain plat.
- Fixer la déchaumeuse à l'attelage de la remorque.
- Pousser le manche de levage dans le sens de la flèche jusqu'à ce que les roues ne touchent plus le sol.
- Desserrer les écrous et les boulons (15, 19); régler le dispositif protecteur des griffes de manière à ce que les griffes touchent toutes le sol.
- Serrer à nouveau les écrous et les boulons.
- Pousser le manche de levage dans le sens inverse à celui de la flèche jusqu'à ce qu'il se loge dans le cran.

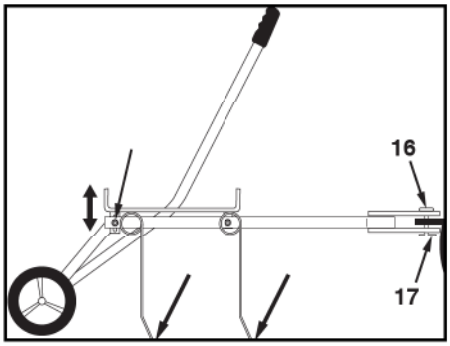

Figure 13

Ajouter du poids (Figure 14)

- Si la déchaumeuse "saute" lors de son utilisation, ajouter du poids au dispositif protecteur des griffes (maximum 32 kg).
- Installer et fixer le poids supplémentaire (il est recommandé d'utiliser des dalles de terrasse en béton) sur chaque côté du dispositif protecteur à l'aide de courroies élastiques.

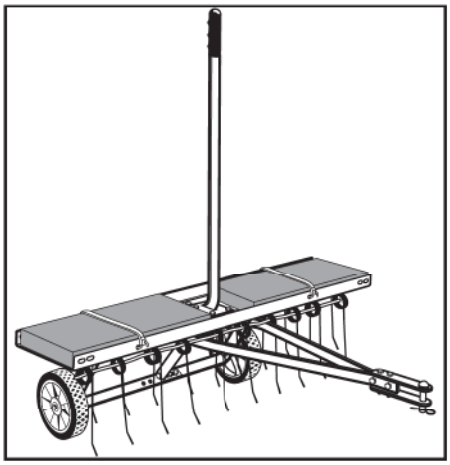

Figure 14

Fonction transport

- Utiliser la fonction « transport » pour traverser une route ou une surface pavée ou goudronnée que vous ne souhaitez pas déchaumer.
- Pousser le manche de levage dans le sens inverse à celui de la flèche jusqu'à ce qu'il se loge dans le cran.
- Les roues toucheront le sol et toutes les griffes seront relevées et ne toucheront plus le sol en mode « transport ».

Entretien

Avant chaque utilisation, vérifier que tous les écrous et boulons sont serrés et les resserrer si nécessaire.

En cas de rouille, frotter au papier de verre et appliquer une couche peinture-émail sur les pièces concernées.

Lubrifier les roulements à billes selon le besoin.

Remisage

Entreposer cet équipement dans un endroit sec.

Appliquer une fine couche d'huile sur les pièces métalliques visibles qui ne sont pas peintes avant de remiser cet équipement pendant une période prolongée (par ex : hiver)

Sicurezza

Leggere e comprendere il manuale del veicolo e queste istruzioni prima di usare lo scarificatore. Fornire istruzioni ad altri utenti prima di affidar loro lo scarificatore.

Simboli

Non serrare ancora le viti

Serrare le viti

Serrare e poi allentare le viti quanto basta per muovere appena i pezzi

Funzionamento

⚠ Richio di lesioni

- Non permettere mai ai bambini di maneggiare o azionare lo scarificatore.
- Vietare a chiunque di farsi un giro sullo scarificatore.
- I rebbi a molle sono aguzzi! Esercitare cautela durante il maneggio o in prossimità dei rebbi.
- Indossare sempre calzature di sicurezza quando si lavora con uno scarificatore.
- Far allontanare dall'area di operazioni tutti gli astanti e gli animali.

⚠ Pericolo di ribaltamento

- La frenatura e la stabilità del veicolo possono essere influenzate dall'aggancio di questo accessorio. Fare riferimento alle regole di sicurezza riportate nel manuale operativo in merito all'azionamento sicuro sui pendii.
- Lavorare su un pendio percorrendolo sempre in su e in giù, senza mai attraversarne il ciglio.
- Non lavorare su pendii con pendenza superiore a 10 gradi.
- Guidare lentamente e con cautela, specie quando si svolta e su terreni dissestati.
- Non trainare questa attrezzatura in autostrada né su strade pubbliche.

Prima dell'uso iniziale (figura 13)

- Parcheggiare il veicolo trainante e lo scarificatore su un terreno piano e livellato.
- Agganciare lo scarificatore all'attacco del trattore.
- Spingere la barra di sollevamento in direzione della freccia finché le ruote non perdono contatto con il terreno.
- Allentare i dadi e le viti (15, 19). Regolare il pararebbi, verificando che tutti i rebbi a molla siano a contatto con il terreno.
- Serrare nuovamente le viti ed i dadi .
- Spingere la leva di sollevamento nella direzione opposta a quella della freccia finché non scatta nell'intaglio.

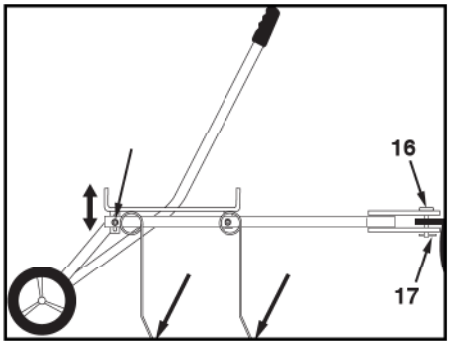

Figura 13

Zavorramento extra (figura 14)

- Se lo scarificatore "saltella" durante l'uso, conviene appesantirlo, aggiungendo fino a un max. di 32 kg di zavorra.
- Agganciare e fissare i pesi. Si consiglia l'uso di piastrelle da patio in cemento su entrambi i lati del pararebbi, fissate con corde elastiche.

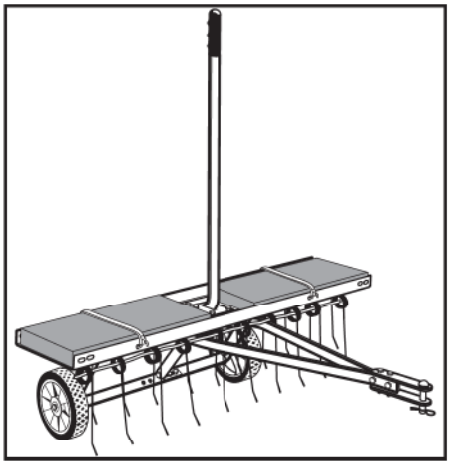

Figura 14

Uso della modalità Trasporto

- L'uso della modalità trasporto durante lo spostamento su selciato o aree che non si vuole scarificare.
- Spingere la leva di sollevamento nella direzione opposta a quella della freccia finché non scatta nell'intaglio.
- Le ruote sono così a contatto con il terreno e i rebbi sollevati. Lo scarificatore è in modalità Trasporto.

Manutenzione

Prima di ciascun impiego, controllare il buon serraggio di tutti i dadi e le viti. Serrarli di nuovo se necessario.

Se si notano segni di ruggine, eseguire una cartavetratura leggera e applicare sui pezzi una vernice allo smalto.

Lubrificare i cuscinetti delle ruote secondo le necessità.

Conservazione

Conservare l'attrezzatura in un'area asciutta.

Rivestire le parti metalliche non verniciate con un velo d'olio prima di riporre l'attrezzatura per un lungo periodo (ad es. per l'inverno).

Veiligheid

Zorg ervoor dat u de handleiding van het voertuig en deze instructies leest en begrijpt voordat u de verticuteermachine gebruikt. Voordat andere gebruikers de verticuteermachine mogen bedienen, moet u altijd eerst instructies geven.

Symbolen voor montage

Nog niet vastdraaien

Nu stevig vastdraaien

Vastdraaien, vervolgens losser maken, tot net op het punt dat u de onderdelen kunt bewegen

Bediening

⚠ Letselgevaar

- U mag nooit kinderen de verticuteermachine laten bedienen.
- U mag niet toelaten dat iemand op de verticuteermachine meerijdt.
- De veertanden zijn scherp! Wees altijd voorzichtig als u met of vlak bij de veertanden werkt.
- Draag altijd veiligheidsschoenen als u aan het werk bent met de verticuteermachine.
- Zorg ervoor dat er geen andere mensen en dieren op het terrein zijn waar u de verticuteermachine gebruikt.

⚠ Omkiepgevaar

- De aankoppeling van dit gereedschap kan het afremmen en de stabiliteit van een trekvoertuig beïnvloeden. Neem de veiligheidsregels over veilig rijden op heuvels in de handleiding van het voertuig goed door.
- Rijd op een heuvel altijd naar boven en beneden en nooit dwars over.
- Werk niet op steilere hellingen dan 10°.
- Rijd langzaam en voorzichtig, vooral als u een draai maakt op oneffen grond.
- U mag met dit gereedschap niet op snelwegen of andere drukke verkeerswegen rijden.

Vóór de eerste ingebruikname (Figuur 13)

- Parkeer het trekvoertuig en de verticuteermachine op vlakke grond.
- Bevestig de verticuteermachine aan de koppelhaak.
- Duw de hefstang met de pijl mee tot de wielen van de grond komen.
- Draai de moeren en bouten (15, 19) los, stel de tandenhouder zo af dat alle veertanden de grond raken.
- Draai de moeren en bouten weer vast.
- Duw de hefstang van de pijl af tot deze in de inkeping valt.

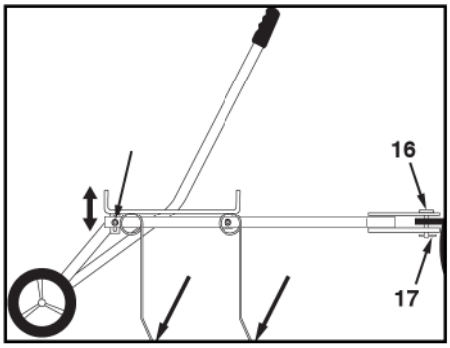

Figuur 13

Extra gewicht toevoegen (Figuur 14)

- Als de verticuteermachine lijkt te ‘springen’ tijdens gebruik, mag u (maximaal 32 kg) extra gewicht leggen op de tandenhouder.
- Zet, bij voorkeur, betonblokken met rubberbinders vast aan iedere zijde van de tandenhouder.

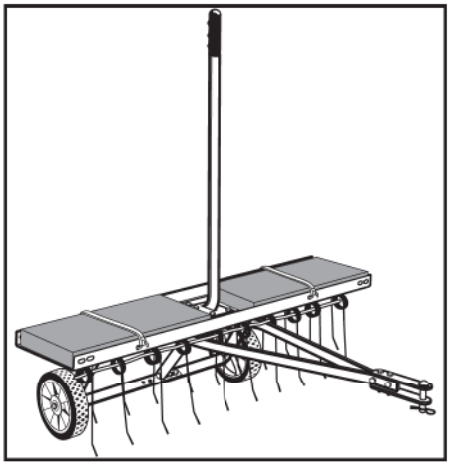

Figuur 14

De transportfunctie gebruiken

- Gebruik de transportfunctie als u over een wegdek rijdt of over een deel van een terrein dat u niet wilt verticuteren.
- Duw de hefstang van de pijl af tot deze in de inkeping valt.
- In de transportstand raken de wielen de grond en hangen alle veertanden erboven.

Onderhoud

Controleer vóór elk gebruik of alle bouten en moeren goed vastzitten, draai ze indien nodig vast.

Als er roestvlekken ontstaan, schuurt u deze licht op en brengt u een laagje autolak erop aan.

Smeer indien nodig de wiellager door.

Stallen

Dit gereedschap op een droge plaats stallen.

Smeer kale, ongelakte metalen onderdelen licht in met smeerolie, voordat u het gereedschap lange tijd (bijv. voor de winter) stalt.

Seguridad

Lea y comprenda el manual y las instrucciones de este vehículo antes de utilizar la despajadora. Siempre instruya a otros usuarios antes de que ellos utilicen la despajadora.

Símbolos para el armado

No apriete todavía

Apriete ahora

Apriete y luego afloje hasta que las piezas puedan moverse levemente

Funcionamiento

⚠ Riesgo de lesión

- Nunca deje que los niños manipulen ni utilicen la despajadora.
- Nunca deje que alguien monte la despajadora.
- ¡Las púas de resorte son filosas! Siempre tenga cuidado al manipularlas o cuando esté cerca de las púas de resorte.
- Siempre utilice botas protectoras cuando trabaje con la despajadora.
- No deje que haya personas ni animales en el área donde se va a utilizar la despajadora.

⚠ Riesgo de volcado

- Los frenos y la estabilidad del vehículo pueden afectarse con el accesorio que se acopla a este vehículo. Consulte las normas de seguridad en el manual del usuario del vehículo referente al uso seguro en zonas inclinadas.
- Siempre utilice subiendo y bajando la zona inclinada, nunca de manera transversal.
- Nunca utilice en zonas con una inclinación mayor de 10°.
- Conduzca lenta y cuidadosamente, especialmente al voltear o al conducir sobre terreno desigual.
- No remolque este equipo en carretera ni en ninguna otra vía pública.

Antes de utilizar por primera vez (Figura 13)

- Detenga el vehículo de remolque y la despajadora en un lugar plano.
- Acople la despajadora al enganche del tractor.
- Empuje la palanca de levante en la dirección de la flecha hasta que las ruedas dejen de tocar el piso.
- Afloje las tuercas y pernos (15, 19); ajuste el protector de púas de manera que las púas de resorte estén en contacto con el piso.
- Vuelva a apretar las tuercas y los pernos.
- Empuje la palanca de levante en la dirección opuesta de la flecha hasta que se atasque en la muesca.

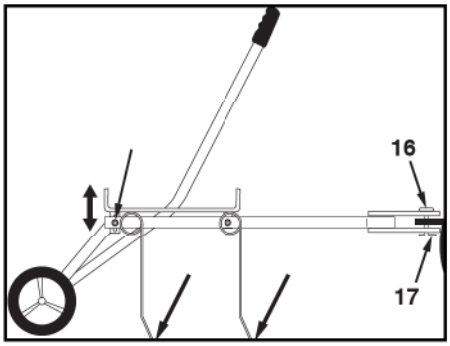

Figura 13

Para añadir peso adicional (Figura 14)

- Si la despajadora parece que "salta" durante el uso, debe añadir peso adicional (máximo de 32 kg) al protector de púas.
- Acople y asegure el peso (se recomiendan bloques de hormigón planos) en cada lado del protector de púas con correas de amarre de caucho.

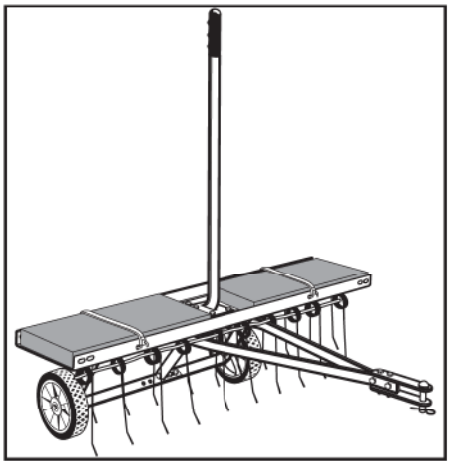

Figura 14

Uso de la función de transporte

- Use la función de transporte al trasladarse por áreas de pavimento o zonas que no necesitan despajarse.
- Empuje la palanca de levante en la dirección opuesta de la flecha hasta que se atasque en la muesca.
- Las ruedas tocarán el piso y ninguna púa tocará el piso cuando está en modo de transporte.

Mantenimiento

Antes de cada uso, verifique que estén bien apretados todas las tuercas y los pernos y vuelva a apretar si es necesario.

Si hay óxido, lije levemente y recubra las partes afectadas con pintura de esmalte.

Lubrique los cojinetes de las ruedas, según sea necesario.

Almacenamiento

Almacene el equipo en un área seca.

Recubra las partes de metal expuestas y sin pintar con aceite de baja viscosidad antes de almacenar el equipo por un período largo de tiempo (por ejemplo, en el invierno).

PORTUGUÊS

Segurança

Leia e compreenda o manual do veículo e estas instruções antes de usar esta máquina de desemaranhar a relva. Dê sempre instruções aos outros antes de eles trabalharem com a máquina de desemaranhar a relva.

Símbolos de montagem

Não aperte ainda

Aperte agora

Aperte e desaperte de maneira que as peças possam só ser movidas ligeiramente

Funcionamento

⚠ Risco de ferimentos

- Nunca permita que crianças mexam ou ponham a funcionar a máquina de desemaranhar a relva.
- Não permita que ninguém se monte na máquina de desemaranhar a relva.
- Os dentes flexíveis são muito afiados! Tenha sempre cuidado quando mexer nos dentes flexíveis ou perto deles.
- Calce sempre calçado de segurança quando trabalhar com a máquina de desemaranhar a relva.
- Mantenha a área de funcionamento livre de outras pessoas e de animais.

⚠ Risco de capotamento

- A travagem e a estabilidade do veículo poderão ser afectadas quando rebocar este equipamento. Consulte as regras de segurança no manual do proprietário do seu veículo quanto ao funcionamento seguro em declives.
- Trabalhe sempre subindo ou descendo um declive, e nunca movendo-se lateralmente no declive.
- Não trabalhe em declives com mais de 10° de inclinação.
- Conduza devagar e com cuidado, especialmente durante as curvas e em terrenos irregulares.
- Não reboque este equipamento numa estrada nem noutra via pública.

Antes de começar a usar (Figura 13)

- Estacione o veículo tractor e a máquina de desemaranhar a relva num solo liso e nivelado.
- Prenda a máquina de desemaranhar a relva no engate de reboque do tractor.
- Empurre a alavanca de levantar na direcção da seta até que as rodas já não toquem no solo.
- Afrouxe as porcas e os pernos (15, 19); ajuste o escudo dos dentes de modo que todos os dentes flexíveis fiquem em contacto com o solo.
- Volte a apertar as porcas e os pernos.
- Empurre a alavanca de levantar na direcção oposta à da seta até que ela encaixe no entalhe.

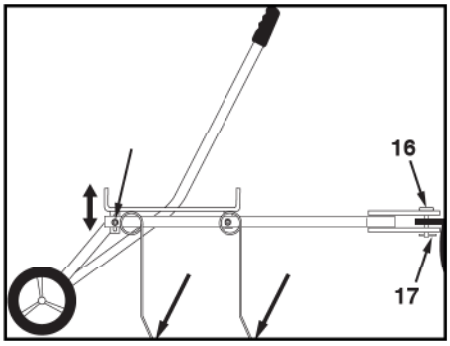

Figura 13

Acrescentar peso adicional (Figura 14)

- Se a máquina de desemaranhar a relva parecer que está a "saltar" quando a usa, deverá acrescentar peso adicional (máximo de 32 kg) sobre o escudo dos dentes.
- Prenda e fixe bem pesos (recomendam-se blocos ou tijolos de cimento) dos dois lados do escudo dos dentes, usando atilhos de borracha.

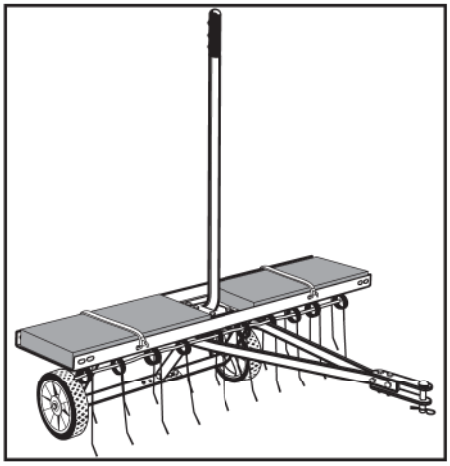

Figura 14

Usar a opção de transporte

- Use a opção de transporte quando se deslocar sobre o pavimento ou sobre áreas que não queira desemaranhar.
- Empurre a alavanca de levantar na direcção oposta à da seta até que ela encaixe no entalhe.
- As rodas estarão a tocar no solo e todos os dentes estarão levantados fora do solo quando estiver no modo de transporte.

Manutenção

Antes de cada utilização, verifique todas as porcas e pernos para ver se estão apertados e reaperte se for necessário.

Se aparecer ferrugem, lixe ligeiramente e recubra as peças afectadas com pintura de esmalte.

Lubrifique as chumaceiras das rodas conforme seja necessário.

Armazenagem

Armazene o equipamento numa área seca.

Cubra as peças metálicas não pintadas com um óleo leve antes de armazenar o equipamento por um período de tempo longo (por exemplo, durante o inverno).

Ασφάλεια

Διαβάστε και κατανοήστε το εγχειρίδιο του οχήματος και αυτές τις οδηγίες πριν χρησιμοποιήσετε αυτό τον εκριζωτή βρυών. Πάντα να εκπαιδεύετε άλλους χρήστες πριν να χειριστούν τον εκριζωτή βρυών.

Σύμβολα συναρμολόγησης

Μη σφίγγετε ακόμη

Σφίξτε τώρα

Σφίξτε και στη συνέχεια χαλαρώστε μέχρι που τα εξαρτήματα να αρχίζουν να κινούνται

Λειτουργία

⚠ Κίνδυνος τραυματισμού

- Ποτέ μην αφήνετε παιδιά να χειρίζονται ή να λειτουργούν τον εκριζωτή βρυών.
- Μην επιτρέπετε σε κανέναν για να κάθεται στον εκριζωτή βρυών.
- Οι ελατηριωτοί οδόντες είναι κοφτεροί! Να είστε πάντα προσεκτικοί όταν εργάζεστε ή είστε κοντά στους ελατηριωτούς οδόντες.
- Να φοράτε πάντα την προστατευτικά παπούτσια όταν χειρίζεστε τον εκριζωτή βρυών.
- Κρατήστε άλλα άτομα και ζώα μακριά από την περιοχή εργασίας.

⚠ Κίνδυνος ανατροπής

- Μπορεί να επηρεαστούν οι δυνατότητες πέδησης και σταθερότητας του οχήματος όταν προσαρτάται ο εξοπλισμός αυτός. Ανατρέξτε στους κανόνες ασφάλειας στο εγχειρίδιο του ιδιοκτήτη του οχήματος για οδηγίες που αφορούν την ασφαλή λειτουργία στις πλαγιές.
- Πάντα να οδηγείτε ανηφορικά και κατηφορικά όταν εργάζεστε σε πλαγιά, ποτέ κατά πλάτος της πλαγιάς.
- Μην εργάζεστε σε πλαγιές με κλίση άνω των 10°.
- Οδηγείτε αργά και προσεκτικά, ιδίως όταν στρίβετε και σε ανώμαλο έδαφος.
- Μη ρυμουλκείτε το εξάρτημα σε αυτοκινητόδρομο ή σε οποιαδήποτε άλλη δημόσια οδό.

Πριν από την αρχική χρήση (Σχήμα 13)

- Παρκάρετε το όχημα ρυμούλκησης και τον εκριζωτή βρυών σε επίπεδο, ομαλό έδαφος.
- Συνδέστε τον εκριζωτή βρυών στον κοτσαδόρο του τρακτέρ σας.
- Σπρώξτε τη λαβή ανύψωσης προς την κατεύθυνση του βέλους, μέχρι που οι τροχοί να μην αγγίζουν πλέον το έδαφος.
- Χαλαρώστε τα παξιμάδια και τα μπουλόνια (15, 19)• Ρυθμίσετε το προστατευτικό κάλυμμα των οδόντων, έτσι ώστε όλοι οι οδόντες να είναι σε επαφή με το έδαφος.
- Ξανασφίξτε τα παξιμάδια και τις βίδες.
- Σπρώξτε τη λαβή ανύψωσης προς την αντίθετη κατεύθυνση του βέλους, μέχρι που να αγκιστρωθεί στην εγκοπή.

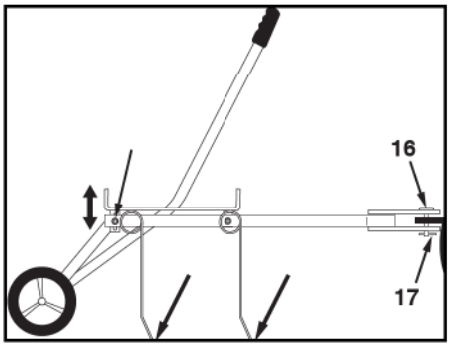

Σχήμα 13

Προσθήκη επιπλέον βάρους (Σχήμα 14)

- Εάν εκριζωτής βρυών φαίνεται να "πηδά" κατά την χρήση, θα πρέπει να προσθέσετε επιπλέον βάρος (μέγιστο 32 kg) στο προστατευτικό κάλυμμα των οδόντων.
- Συνδέστε και ασφαλίστε τα βάρη (συνιστάται να χρησιμοποιήσετε τούβλα δαπέδου) σε κάθε πλευρά του προστατευτικού καλύμματος των οδόντων με ελαστικούς ιμάντες.

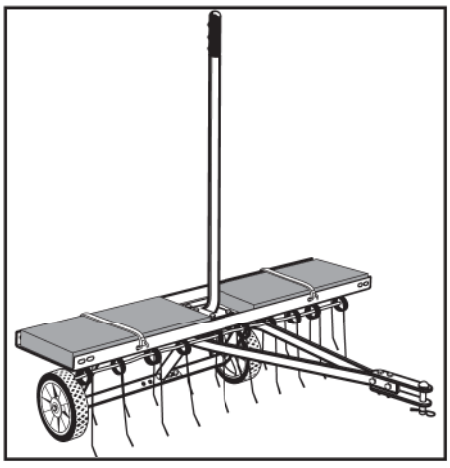

Σχήμα 14

Χρήση της δυνατότητας μεταφοράς

- Χρησιμοποιήστε τη δυνατότητα μεταφοράς, όταν μετακινείστε σε οδόστρωμα ή περιοχές που δεν θέλετε να εκριζώσετε.
- Σπρώξτε τη λαβή ανύψωσης προς την αντίθετη κατεύθυνση του βέλους, μέχρι που να αγκιστρωθεί στην εγκοπή.
- Οι τροχοί θα αγγίζουν το έδαφος και όλοι οι οδόντες δεν θα έρχονται σε επαφή με το έδαφος, όταν γίνεται χειρισμός σε κατάσταση μεταφοράς.

Συντήρηση

Πριν από κάθε χρήση, ελέγξτε όλα τα παξιμάδια και τα μπουλόνια και σφίξτε αναλόγως εάν είναι απαραίτητο.

Αν εμφανιστεί σκουριά, τρίψτε ελαφρά με γυαλόχαρτο και επαλείψετε τα εξαρτήματα που επηρεάζονται με βερνικόχρωμα.

Λιπάνετε τα ρουλεμάν των τροχών, όπως απαιτείται.

Αποθήκευση

Αποθηκεύετε τον εξοπλισμό σε στεγνό, καλά αεριζόμενο χώρο.

Επικαλύψτε τα εκτεθειμένα, αχρωμάτιστα μεταλλικά εξαρτήματα με ελαφρύ λάδι πριν την αποθήκευση του εξοπλισμό για μια μακρά χρονική περίοδο (π.χ. το χειμώνα).

Sikkerhed

Læs og forstå trækkøretøjets brugermanual og disse anvisninger før brug af denne mosrive. Giv altid andre brugere grundige anvisninger, før de bruger mosriven.

Symboler for samling

Stram endnu ikke til

Stram nu

Stram til, og løsn så igen, så delene lige netop kan bevæges

Betjening

⚠ Risiko for tilskadekomst

- Lad aldrig børn håndtere eller betjene mosriven.
- Lad aldrig nogen køre med på mosriven.
- Fjedertænderne er skarpe! Udvis altid forsigtighed ved håndtering af eller arbejde i nærheden af fjedertænderne.
- Brug altid sikkerhedssko, når du arbejder med mosriven.
- Hold folk og dyr borte fra arbejdsområdet.

⚠ Risiko for at vælte

- Køretøjets bremseevne og stabilitet kan påvirkes ved tilkobling af dette udstyr. Se sikkerhedsanvisningerne i køretøjets brugsanvisning angående sikker drift på skråninger.
- Kør altid op og ned ad bakke, aldrig på tværs af den.
- Brug ikke på skråninger over 10°.
- Kør langsomt og forsigtigt, især når du vender eller kører på ujævne overflader.
- Dette udstyr må ikke trækkes på hovedveje eller andre større offentlige veje.

Før udstyret tages i brug (Figur 13)

- Parker trækkøretøjet og mosriven på en flad, vandret overflade.
- Kobl mosriven til traktorens træk.
- Skub løftehåndtaget i retning med pilen, indtil hjulene ikke længere rører jorden.
- Løsn bolte og møtrikker (15, 19). Juster skærmen så alle fjedertænder har kontakt med jordoverfladen.
- Stram bolte og møtrikker igen.
- Skub løftehåndtaget modsat pilens retning, indtil det klikker i hak.

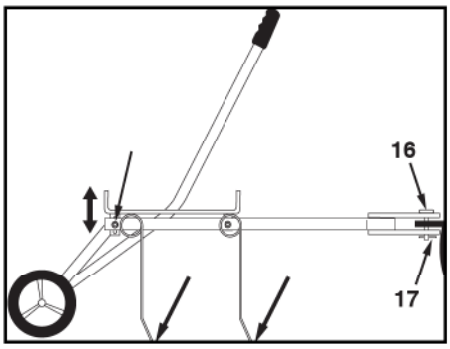

Figur 13

Brug af ekstra vægt (Figur 14)

- Hvis mosriven synes at hoppe under brug, så bør man sætte ekstra vægt (indtil 32 kg) på skærmen.
- Sæt vægte på og fastgør dem ved hver side af skærmen med gummiremme (cementfliser anbefales som vægte)

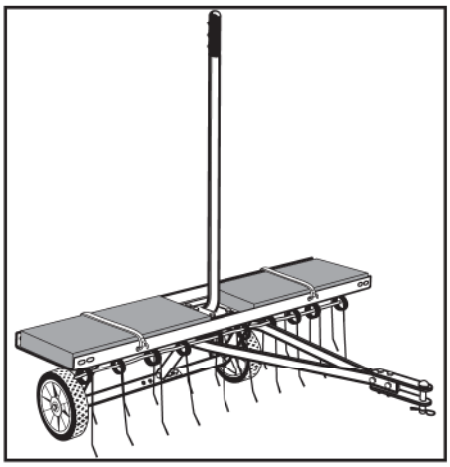

Figur 14

Brug af transportfunktionen

- Brug transportfunktionen, når du kører over belagte områder eller andre steder, som du ikke vil rive.
- Skub løftehåndtaget modsat pilens retning, indtil det klikker i hak.
- Hjulene vil røre jorden og alle tænderne vil være løftet op fra jorden for transport.

Vedligeholdelse

Efterse, at alle bolte og møtrikker sidder stramt før brug, og stram efter behov.

Hvis der forekommer rust, så puds området med sandpapir og mal med emaljemaling.

Smør hjullejer efter behov.

Opbevaring

Opbevar udstyret på et tørt sted.

Påfør en smule let olie på umalede metaldele før udstyret stilles til opbevaring i lang tid (f.eks. til vinter).

Sikkerhet

Les og forstå brukerhåndboken for kjøretøyet og disse instruksjonene før moseriveren tas i bruk. Gi alltid andre brukere grundig instruksjon før de bruker moseriveren.

Monteringssymboler

Trekk ikke til ennå

Trekk til nå

Trekk til og løsne deretter til det punktet der delene så vidt kan beveges

Drift

⚠ Fare for personskade

- La aldri barn håndtere eller bruke moseriveren.
- Tillat aldri noen å sitte på moseriveren.
- Fjærpigger er skarpe! Vær svært oppmerksom nær fjærpigger eller ved håndtering av fjærpigger.
- Bruk alltid vernesko under arbeid med moseriveren.
- Hold arbeidsområdet fritt for andre personer og dyr.

⚠ Fare for velting

- Kjøretøyets bremseegenskaper og stabilitet kan bli påvirket når utstyret blir festet på. Se sikkerhetsreglene i kjøretøyets brukerhåndbok vedrørende trygg bruk i skråninger.
- Kjør alltid opp og ned skråninger, aldri på tvers.
- Arbeid ikke i skråninger som er brattere enn 10°.
- Kjør sakte og forsiktig, spesielt når du snur eller er på ujevnt underlag.
- Dette utstyret skal ikke taues på en landevei eller eventuelle andre offentlige veier.

Før førstegangs bruk (figur 13)

- Parker trekkjøretøyet og moseriveren på flatmark.
- Koble moseriveren til traktorfestet.
- Skyv løftehåndtaket i pilens retning til hjulene ikke lenger berører bakken.
- Løsne mutrene og boltene (15, 19). Juster skjermen over piggene, slik at ingen fjærpigger er i kontakt med bakken.
- Trekk til mutrer og bolter igjen.
- Skyv løftehåndtaket motsatt av pilens retning til det festes i hakket.

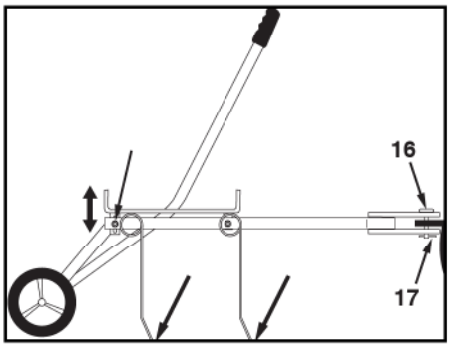

Figur 13

Legge til ekstra vekt (figur 14)

- Legg litt ekstra vekt (maks. 32 kg) på skjermen over piggene hvis moseriveren har en tendens til å «hoppe» ved bruk.
- Fest og sikre vektene (terrasseheller i betong anbefales) på hver side av skjermen over piggene med gummistropper.

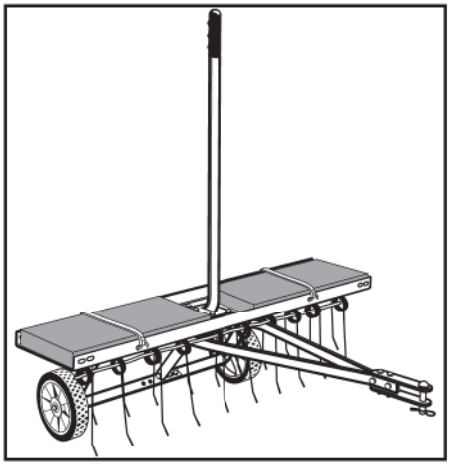

Figur 14

Bruke transportfunksjonen

- Bruk transportfunksjonen ved flytting over asfaltunderlag eller områder der det ikke skal rive opp mose.
- Skyv løftehåndtaket motsatt av pilens retning til det festes i hakket.
- Hjulene vil berøre bakken og alle piggene skal være oppe fra bakken i transportmodus.

Vedlikehold

Sjekk at alle mutrer og bolter sitter stramt før bruk og trekk til på nytt hvis det er nødvendig.

Hvis det forekommer rust, skal denne pusses lett bort med sandpapir og påføres et strøk med emaljemaling på de aktuelle stedene.

Smør hjullagrene ved behov.

Oppbevaring

Oppbevar utstyret tørt.

Smør et lag med lettolje på umalte metalldeler før utstyret settes bort i en lengre periode (f.eks. over vinteren).

Säkerhet

Läs och förstå fordonets användarmanual samt dessa instruktioner innan enheten för gräsuppsamling används. Andra maskinoperatörer ska alltid ges instruktioner före användning av gräsuppsamlaren.

Monteringssymboler

Ingen åtdragning ännu

Åtdragning nu

Dra åt och lossa därefter men bara så pass att delarna precis kan röra sig

Användning

⚠ Risk för personskada

- Barn får aldrig tillåtas hantering eller körning av gräsuppsamlaren.
- Låt aldrig någon åka på gräsuppsamlaren.
- Fjädertenarna är vassa! Utöva försiktighet vid hantering av eller i närheten av fjädertenarna.
- Ha alltid på säkerhetsskor vid arbete med gräsuppsamlaren.
- Håll arbetsområdet fritt från andra personer och djur.

⚠ Tippningsrisk

- Fastkopplad utrustning kan påverka fordonets stabilitet och bromsförmåga. För säker körning på sluttande underlag hänvisas till säkerhetsreglerna i fordonets användarmanual.
- Utför körning rakt upp- och nedför en sluttning, aldrig på tvären över en sluttnings yta.
- Utför ej arbete på underlag med en lutningsgrad som överstiger 10°.
- Kör sakta och försiktigt speciellt vid svängning samt på ojämn mark.
- Denna utrustning får ej dras som släp på landsväg eller på annan allmän genomfart.

Före en första användning (Figur 13)

- Parkera dragfordonet och gräsuppsamlaren på plant underlag.
- Gör fast uppsamlaren på traktorns eller dragfordonets kopplingsdon.
- Tryck lyfthandtaget i pilens riktning tills hjulen inte längre vidrör marken.
- Gör loss muttrar och bultar (15, 19); justera tenskyddet så att samtliga fjädertenar är i beröring med marken.
- Dra åt muttrarna och bultarna.
- Tryck lyfthandtaget i pilens motsatta riktning tills det fastspärras i urtaget.

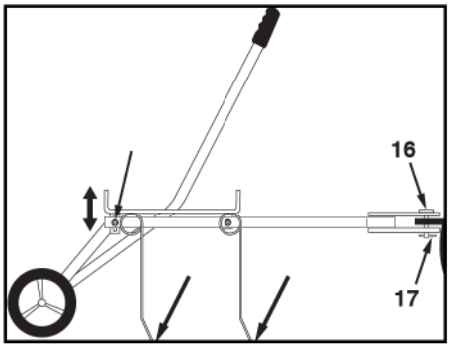

Figur 13

Tillägg av extra tyngd (Figur 14)

- Ifall det visar sig att uppsamlaren "hoppar" vid körning, ska tenskyddet belastas med extra tyngd (max 32 kg).
- Koppla till och sätt fast tyngderna (plattblock av betong rekommenderas) på vardera sidan av tenskyddet med hjälp av fastspännande band av gummi.

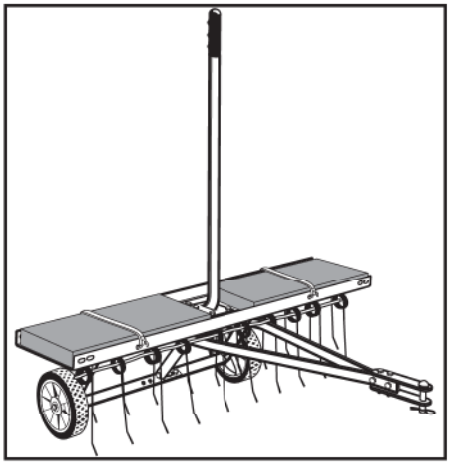

Figur 14

Användning av transportfunktionen

- Använd transportfunktionen vid förflyttning över körbana eller områden där det inte är önskvärt med gräsuppsamling.
- Tryck lyfthandtaget i pilens motsatta riktning tills det fastspärras i urtaget.
- I transportläge kommer hjulen i kontakt med marken och samtliga tenar lyfts upp från marken.

Underhåll

Före varje användning ska alla muttrar och bultar kontrolleras med avseende på åtdragning samt vid behov dras åt på nytt.

Vid förekommande rostbildning, sanda lätt och täck de berörda delarna med glasyr- eller lackfärg.

Smörj vid behov hjullagren.

Förvaring

Förvara utrustningen på en torr plats.

Vid längre tids förvaring (exv. under vintern) ska utsatta, omålade metalldelar täckas med en lätt oljefilm.

Turvallisuus

Lue ja ymmärrä ajoneuvon käsikirja ja nämä ohjeet, ennen kuin käytät ilmastuskarhea. Neuvo aina muita käyttäjiä, ennen kuin he käyttävät ilmastuskarhea.

Kokoamista koskevat symbolit

Älä kiristä vielä

Kiristä nyt

Kiristä ensin ja löysää sitten sen verran, että osia voidaan juuri ja juuri liikuttaa

Käyttö

Tapaturmavaara

- Älä anna lasten koskaan käsitellä tai käyttää ilmastuskarhea.
- Älä anna kenenkään koskaan matkustaa ilmastuskarhen päällä.
- Jousipiikit ovat teräviä! Ole aina varovainen käsitellessäsi jousipiikkejä tai ollessasi niiden lähellä.
- Käytä aina turvakenkiä ilmastuskarhen kanssa työskennellessäsi.
- Pidä työskentelyalue tyhjänä muista ihmisistä ja eläimistä.

Kaatumisvaara

- Tämän lisälaitteen kiinnittäminen voi vaikuttaa ajoneuvon jarruttamiseen ja vakauteen. Lue ajoneuvon käyttöoppaasta rinteessä käyttöä koskevat turvallisuusohjeet.
- Käytä laitetta aina rinteen suunnassa ylös ja alas – älä koskaan rinteen poikkisuunnassa.
- Älä työskentele rinteillä, jotka ovat jyrkempiä kuin 10 astetta.
- Aja hitaasti ja varovasti, varsinkin kääntyessäsi ja epätasaisella alustalla.
- Tätä laitetta ei saa vetää maanteillä tai muilla julkisilla kauttakulkuteillä.

Ennen ensimmäistä käyttöä (kuva 13)

- Pysäköi vetävä ajoneuvo ja ilmastuskarhi tasaiselle maalle.
- Kiinnitä ilmastuskarhi traktorin vetokoukkuun.
- Työnnä nostokahvaa nuolen suuntaan, kunnes pyörät eivät enää kosketa maahan.
- Löysää muttereita ja pultteja (15, 19) ja säädä piikkisuojusta niin, että kaikki jousipiikit koskettavat maahan.
- Kiristä mutterit ja pultit uudestaan.
- Työnnä nostokahvaa nuolen vastakkaiseen suuntaan, kunnes kahva kytkeytyy pidikkeeseen.

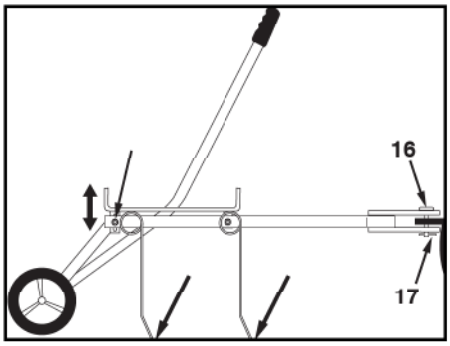

Kuva 13

Lisäpainon lisääminen (kuva 14)

- Jos ilmastuskarhi tuntuu hyppivän käytön aikana, lisää piikkisuojuksen päälle lisäpainoja (enintään 32 kg).
- Kiinnitä painot (betoniset puutarhalaatat ovat suositeltavia) piikkisuojuksen kummallekin puolelle kumisilla kuormasiteillä.

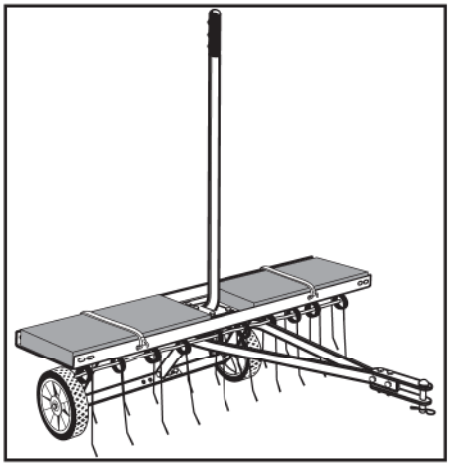

Kuva 14

Kuljetusominaisuuden käyttö

- Käytä kuljetusominaisuutta, kun siirryt tien tai muun sellaisen alueen poikki, jota et halua ilmastaa.
- Työnnä nostokahvaa nuolen vastakkaiseen suuntaan, kunnes kahva kytkeytyy pidikkeeseen.
- Pyörät koskettavat maahan ja kaikki piikit ovat irti maasta laitteen ollessa kuljetustilassa.

Huolto

Tarkista ennen jokaista käyttökertaa muttereiden ja pulttien kireys ja kiristä ne tarvittaessa.

Hio ruostuneet kohdat kevyesti ja maalaa ne sitten emalimaalilla.

Voitele pyörien laakerit tarpeen mukaan.

Säilytys

Säilytä laitetta kuivassa paikassa.

Voitele paljaat, maalaamattomat metalliosat kevyellä öljyllä ennen laitteen pitkäaikaista varastointia (esim. talveksi).

Bezpieczeństwo

Należy przeczytać tę instrukcję obsługi oraz instrukcję obsługi pojazdu przed użyciem wertykulatora. Zawsze należy udzielić odpowiednich wskazówek innym użytkownikom zanim zaczną używać wertykulatora.

Symbole montażowe

Nie dokręcać na tym etapie

Dokręcić teraz

Dokręcić, a następnie poluzować tak, aby częściami można było lekko poruszać

Eksploatacja

⚠ Niebezpieczeństwo obrażeń

- Nie wolno zezwolić, aby dzieci obsługiwały wertykulator.
- Nie wolno dopuścić do tego, aby ktokolwiek jechał na wertykulatorze.
- Zęby sprężyn są ostre! Manipulując przy sprężynach lub w ich pobliżu należy zachować ostrożność.
- Podczas pracy z wertykulatorem nosić solidne obuwie robocze.
- Na obszarze pracy urządzenia nie mogą znajdować się żadne osoby ani zwierzęta.

⚠ Niebezpieczeństwo przewrócenia

- Przyczepienie tej maszyny może wpłynąć na zdolność hamowania i stabilność pojazdu. Zapoznać się z zasadami bezpiecznej obsługi przy pracy na pochyłościach omówionymi w podręczniku użytkownika pojazdu.
- Zawsze prowadzić maszynę w górę lub dół, nie zaś w poprzek zbocza.
- Nie posługiwać się na stokach o nachyleniu powyżej 10°.
- Jechać powoli, szczególnie przy zakręcaniu lub na nierównym podłożu.
- Nie holować tej maszyny na żadnych drogach publicznych.

Przed użyciem po raz pierwszy (Rysunek 13)

- Ustawić ciągnik i wertykulator na płaskiej, równej powierzchni.
- Umocować wertykulator do zaczepu holowniczego ciągnika.
- Popchnąć uchwyt do podnoszenia w kierunku wskazanym strzałką, aż koła przestaną dotykać podłoża.
- Poluzować nakrętki i śruby (15, 19); wyregulować osłone tak, aby wszystkie zęby sprężyn dotykały podłoża.
- Dokręcić nakrętki i śruby.
- Popchnąć uchwyt do podnoszenia w kierunku przeciwnym do wskazanego strzałką, aż wejdzie z zapadkę.

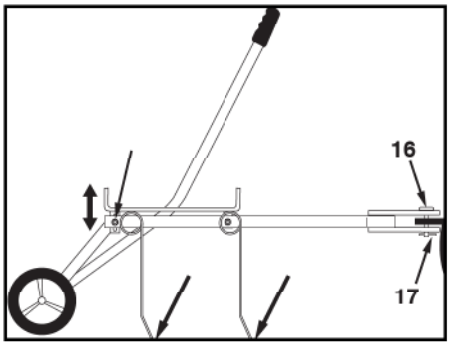

Rysunek 13

Dodawanie obciążników (Rysunek 14)

- Jeżeli wertykulator podskakuje podczas pracy, należy dodatkowo obciążyć osłonę zębów (nie więcej niż 32 kg).
- Umocować i zabezpieczyć obciążniki (zaleca się użycie betonowych płytek chodnikowych) po obu stronach osłoy zębów gumowymi pasami mocującymi.

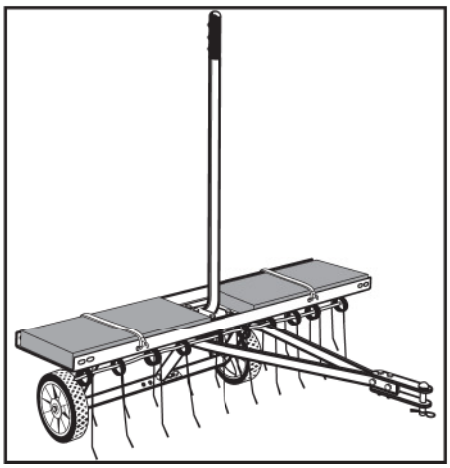

Rysunek 14

Funkcja transportowa

- Funkcja transportowa służy do przemieszczania wertykulatora nad chodnikiem lub innym terenem, który nie ma uzdatniany.
- Popchnąć uchwyt do podnoszenia w kierunku przeciwnym do wskazanego strzałką, aż wejdzie z zapadkę.
- W pozycji transportowej koła przez cały czas dotykają podłoża, a wszystkie zęby są podniesione ponad podłoże.

Serwisowanie / Konserwacja

Przed każdym użyciem sprawdzić, czy wszystkie nakrętki i śruby są dobrze dokręcone; w razie potrzeby dokręcić.

Zardzewiałe powierzchnie przetrzeć lekko papierem ściernym i zamalować farbą emaliową.

Nasmarować łożyska kół w razie potrzeby.

Przechowywanie

Przechowywać maszynę w suchym miejscu.

Powlec lekkim olejem niepomalowane zewnętrzne części metalowe przed dłuższym przechowywaniem maszyny (np. na zimę).

ČEŠTINA

Bezpečnost

Dříve, než budete používat tento vertikulátor, prostudujte si příručku pro uživatele vozidla a tyto pokyny. Dříve, než vertikulátor budou používat jiné osoby, vždy je řádně poučte.

Symboly při sestavování

Ještě neutahujte

Teď utáhněte

Utáhněte a poté povolte tak, aby součástmi šlo pohybovat

Provoz

Riziko poranění

- Nikdy nedovolte dětem, aby pracovaly s vertikulátorem.
- Nikdy nedovolte, aby na vertikulátoru někdo jezdil.
- Hroty pružin jsou ostré! Při manipulaci s hroty pružin a v jejich blízkosti vždy postupujte opatrně.
- Při práci s vertikulátorem vždy noste pevnou a bezpečnou obuv.
- V pracovní oblasti nesmí být žádné osoby ani zvířata.

Riziko převrácení

- Přidání tohoto zařízení může ovlivnit brždění a stabilitu vozidla. Bezpečný provoz na svazích viz bezpečnostní pravidla v příručce majitele vozidla.
- Po svahu jezděte vždy nahoru a dolů, nikdy po vrstevnici.
- Nepracujte na svazích se sklonem vyšším než 10 stupňů.
- Řiďte pomalu a opatrně, obzvláště při otáčení a na nerovném povrchu.
- Toto zařízení netahejte na silnici nebo jiné veřejné komunikaci.

Před prvním použitím (obrázek 13)

- Zaparkujte tažné vozidlo a vertikulátor na plochém a rovném povrchu.
- Připojte vertikulátor k závěsu traktoru.
- Zvedací páku tlačte ve směru šipky, až se kola přestanou dotýkat země.
- Uvolněte matice a šrouby (15, 19); upravte kryt hrotů, aby se všechny hroty pružiny dotýkaly země.
- Znovu utáhněte šrouby a matice.
- Zvedací páku zatlačte směrem proti šipce, dokud nezapadne do zářezu.

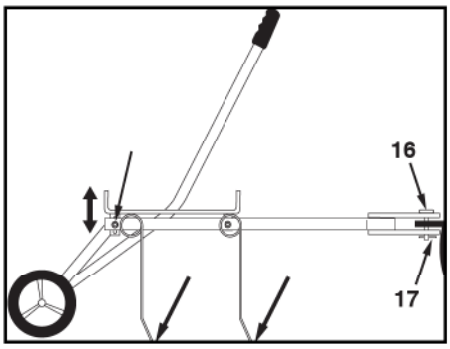

Obrázek 13

Přidání extra závaží (obrázek 14)

- Pokud se zdá, že vertikulátor při používání „skáče“, na kryt hrotů je nutné přidat extra závaží (max. 32 kg).
- Závaží (doporučujeme betonové dlaždice na terasu) připojte a zajistěte na každé straně krytu hrotů pomocí gumových úvazů.

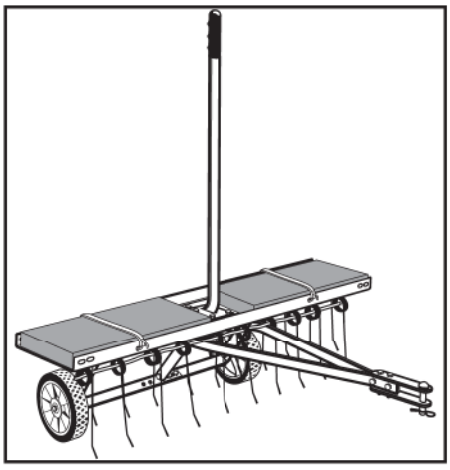

Obrázek 14

Používání přepravního režimu

- Přepravní režim se používá, když přejíždíte přes chodník, ulici nebo místa, která nechcete zametat.
- Zvedací páku zatlačte směrem proti šipce, dokud nezapadne do zářezu.
- V přepravním režimu se kola budou dotýkat země a všechny hroty budou nad zemí.

Údržba

Před každým použitím zkontrolujte všechny šrouby a matice, zda pevně drží, a v případě potřeby je dotáhněte.

Jestliže se objeví rez, lehce postižené části obruste a zatřete emailovou barvou.

Podle potřeby namažte ložiska kol.

Uskladnění

Zařízení uložte na suchém místě.

Před uložením zařízení na delší dobu (např. na zimu) obnažené nenatřené části z holého kovu natřete lehkým olejem.

Biztonság

A gyeplazító használata előtt olvassa végig a jármű kézikönyvét és ezeket az utasításokat, és legyen biztos, hogy teljességgel érti is a tartalmukat. Másokat is mindig lásson el megfelelő utasításokkal, mielőtt a gyeplazítót üzemeltetnék.

Az összeállítással kapcsolatos jelek magyarázata

Még ne szorítsa meg

Most szorítsa meg

Szorítsa meg, majd addig a pontig lazítsa meg, amikor az alkatrészeket éppenhogycsak ki lehet mozdítani

Üzemeltetés

⚠ Sérülésveszély!

- Soha ne hagyja, hogy gyermekek kezeljék vagy üzemeltessék a gyeplazítót!
- Soha ne hagyja, hogy bárki a gyeplazítón utazzon!
- A rugós boronák élesek! A boronák kezelésekor, vagy akár a közelükben is, mindig legyen óvatos.
- A gyeplazító üzemeltetésekor mindig megfelelő védő lábbelit viseljen.
- A gyeplazító üzemelési területétől mindig tartsa távol az embereket és állatokat.

⚠ Felborulásveszély!

- Az ezen berendezésnek a járműhöz kapcsolása kihathat a jármű fékezésére és stabilitására. Nézze meg a jármű tulajdonosi kézikönyvében foglalt biztonsági szabályokat a lejtőn való üzemeltetés biztonságára vonatkozóan.
- Lejtőn mindig fel- vagy lefele irányban üzemeltesse a berendezést, soha ne a lejtőn keresztbe!
- 10 foknál nagyobb dőlésszögű lejtőn ne üzemeltesse a berendezést!
- Lassan és óvatosan vezessen, különösen fordulás közben vagy egyenetlen talajon.
- Ezt a berendezést ne vontassa országúton vagy más közforgalmi úton!

Az első használat előtt (13. ábra)

- Lapos, vízszintes talajon parkolja le a vontató járművet és a gyeplazítót.
- Csatlakoztassa a gyeplazítót a vontatójármű akasztókampójához.
- Az emelőkart nyomja a nyíl irányába, míg a kerekek el nem válnak a talajtól.
- Lazítsa meg a csavarokat és anyákat (15, 19); úgy állítsa be a boronavédőt, hogy az összes rugós borona a talajt érintse.
- Újra szorítsa meg a csavarokat és anyákat.
- Az emelőkart a nyíllal ellentétes irányba nyomja addig, míg be nem kap a horonyba.

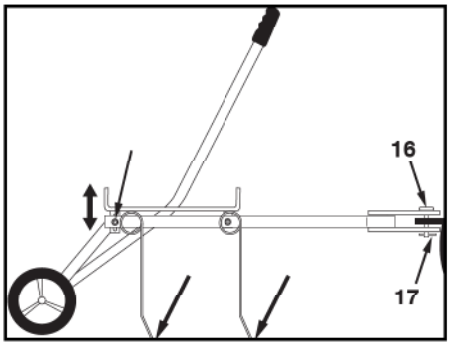

13. ábra

Többletsúly hozzáadása (14. ábra)

- Ha a gyeplazító használat közben „ugrálni” látszik, többletsúlyt (legfeljebb 32 kg-ot) kell a boronavédőhöz hozzáadni.
- Helyezze el, majd gumi lekötőhevederekkel rögzítse a súlyokat (teraszhoz való beton idomköveket javasolunk) a boronavédő mindkét oldalára.

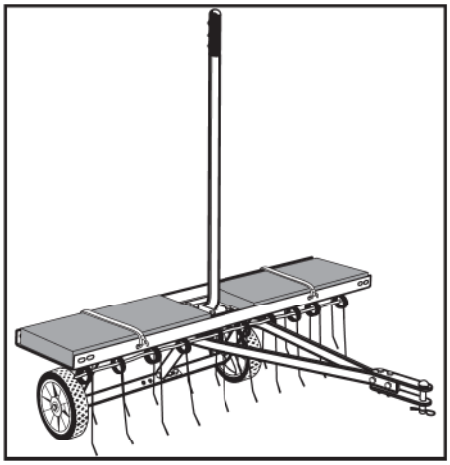

14. ábra

A szállítási funkció használata

- A szállítási funkciót akkor használja, amikor burkolt úton vagy olyan talaj felett halad át, amelyet nem akar boronálni.
- Az emelőkart a nyíllal ellentétes irányba nyomja addig, míg be nem kap a horonyba.
- A szállítási üzemmódban a kerekek a talajhoz érnek, de a boronák nem.

Karbantartás

Minden egyes használat előtt ellenőrizze az összes csavar és anya szorosságát, és szükség esetén szorítsa meg azokat.

Ha valahol rozsdát lát, finoman csiszolja le, majd zománcfestékkel fesse be az érintett területeket.

Szükség szerint kenje meg a kerékcsapágyakat.

Tárolás

A berendezést száraz körülmények között tárolja.

Mielőtt a berendezést hosszabb ideig (pl. télire) tárolná, a fedetlen, befestetlen fém részeket kenje be könnyűolajjal.

Техника безопасности

Прежде чем пользоваться этой машиной для очистки газонов от старой растительности, прочитайте и усвойте руководство транспортного средства и это руководство. Всегда инструктируйте других пользователей, прежде чем они будут управлять этой машиной.

Условные обозначения для сборки

Пока не затягивайте

Теперь затяните

Затяните, а затем ослабьте так, чтобы только можно было чуть-чуть двигать детали

Работа

⚠ Риск травмы

- Никогда не разрешайте детям обращаться с этой машиной или работать на ней.
- Никогда никому не позволяйте ездить на этой машине
- Пружинные зубья очень острые! Всегда соблюдайте осторожность вблизи пружинных субьев и при обращении с ними.
- При работе с этой машиной всегда носите защитную обувь.
- В рабочей зоне не должно быть других людей или животных.

⚠ Риск опрокидывания

- Присоединение этой машины может повлиять на торможение и устойчивость транспортного средства. Информация относительно безопасной работы на склонах приведена в руководстве для владельца транспортного средства.
- При работе всегда двигайтесь вверх или вниз по склону; никогда не двигайтесь поперек склона.
- Не работайте на склонах круче 10°.
- Двигайтесь медленно и осторожно, особенно при поворотах и на неровной почве.
- Не буксируйте эту машину на автострадах или других дорогах общего пользования.

Перед первым использованием (фиг. 13)

- Буксирное транспортное средство и эта машина должны находиться на ровном горизонтальном месте.
- Соедините машину со сцепным устройством тягача.
- Продвиньте рукоятку подъема в направлении по стрелке до тех пор, пока колеса перестанут касаться грунта.
- Ослабьте гайки и болты (15, 19); отрегулируйте положение ограждения зубьев, чтобы все пружинные зубья касались грунта.
- Затяните гайки и болты.
- Продвиньте рукоятку подъема в направлении от стрелки до тех пор, пока она не попадет в прорезь.

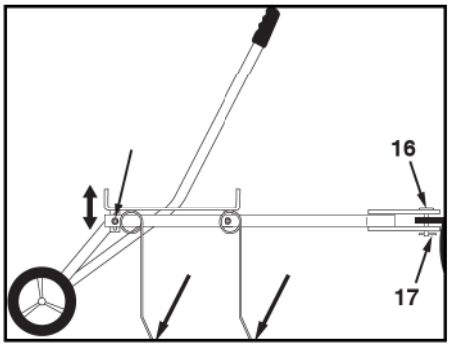

фиг. 13

Установка добавочного груза (фиг. 14)

- Если машина при работе «подпрыгивает», на ограждение зубьев нужно установить добавочный груз (максимум 32 кг).
- Установите грузы (рекомендуются бетонные плитки для патио) с каждой стороны ограждения зубьев и закрепите их с помощью резиновых крепежных ремней.

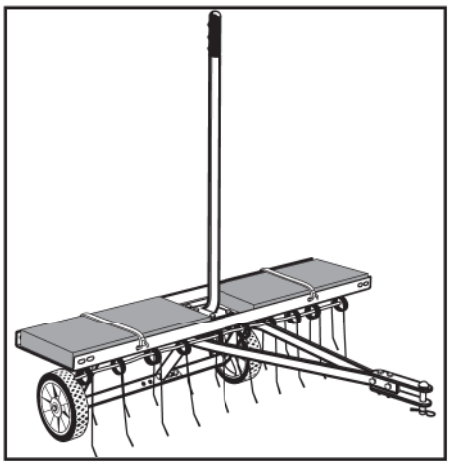

фиг. 14

Использование транспортной функции

- Используйте транспортную функцию при движении по дорожному покрытию или в местах, которые вы не хотите очистить от старой растительности.
- Продвиньте рукоятку подъема в направлении от стрелки до тех пор, пока она не попадет в прорезь.
- В транспортном режиме колеса будут касаться грунта, а все зубья будут над грунтом.

Техническое обслуживание

Перед каждым использованием проверьте, затянуты ли все гайки и болты, и при необходимости подтяните их.

При появлении ржавчины слегка зашлифуйте и покройте детали со ржавчиной эмалевой краской.

При необходимости смазывайте подшипники колес.

Хранение

Храните машину в сухом месте.

Перед постановкой машины на длительное хранение (например, на зиму) смажьте открытые неокрашенные металлические детали жидким маслом.

Varnost

Preberite in se seznanite s priročnikom za vozilo ter temi navodili pred uporabo vertikulatorja. Vedno podučite druge uporabnike pred uporabo vertikulatorja.

Simboli za sestavo

Ne privijte še

Privijte

Privijte in potem popustite do te mere, da je mogoče dele premikati

Delovanje

Nevarnost poškodb

- Nikoli ne dovolite otrokom, da upravljajo z vertikulatorjem.
- Nikoli ne dovolite nikomur, da se vozi na vertikulatorju.
- Vzmetne vilice so ostre! Vedno bodite previdni, kadar upravljate z ali ste v bližini vzmetnih vilic.
- Vedno nosite zaščitno obutev, kadar delate z vertikulatorjem.
- Poskrbite, da se na delovnem območju ne zadržujejo ljudje ali živali.

Nevarnost prevrnitve

- Priključen vertikulator lahko spremeni zaviralne lastnosti in stabilnost vozila. Preverite varnostna navodila priročnika za uporabo vozila glede varne uporabe na pobočjih.
- Vedno upravljajte vozilo vzporedno s pobočjem, nikoli prečno.
- Ne upravljajte vozila na pobočji z več kot 10° naklonom.
- Vozite počasi in previdno, posebej med obračanjem ter na neravnem terenu.
- Ne vlecite te opreme po hitrih cestah ali drugih javnih cestah.

Pred prvo uporabo (Slika 13)

- Zapeljite vlečno vozilo ter vertikulator na raven teren.
- Priključite vertikulator na vlečno kljuko.
- Potisnite dvižno ročico v smeri puščice, dokler kolesi nista v zraku.
- Rahlo odvijte vijake in matice (15, 19); nastavite ščitnik vilic tako, da se vse vzmetne vilice dotikajo tal.
- Ponovno zategnite vijake in matice.
- Potisnite dvižno ročico v nasprotno smer puščice, dokler se ne zaskoči v zarezo.

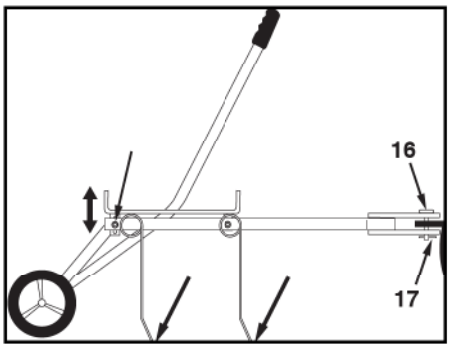

Slika 13

Dodajanje uteži (Slika 14)

- Če vertikulator "poskakuje" med uporabo, ga lahko dodatno obtežite (max. 32 kg) na ščitniku vilic.
- Pritrdite obtežitev (priporočamo betonske plošče) na vsako stran ščitnika vilic z gumijastimi trakovi.

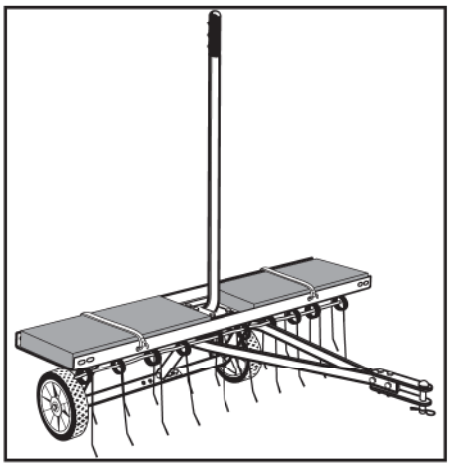

Slika 14

Uporaba transportne funkcije

- Uporabljajte transportno funkcijo, kadar premikate vertikulator preko površin, ki jih ne želite čistiti.
- Potisnite dvižno ročico v nasprotno smer puščice, dokler se ne zaskoči v zarezo.
- Kolesa se dotikajo tal in vse vilice so v zraku, kadar je naprava v poziciji za prevoz.

Vzdrževanje

Pred vsako uporabo preverite vse vijake in matice, da so priviti, in jih ponovno privijte, če je to potrebno.

Če se pojavi rja, narahlo pobrusite in prekrijte prizadeto območje z emajlom.

Naoljite ležaje po potrebi.

Hramba

Hranite opremo v suhem prostoru.

Pred daljšo hrambo premažite izpostavljene in nepobarvane kovinske dele narahlo z oljem (npr. preko zime).

REPAIR PARTS FOR 45-02941 / 45-02951 DETHATCHER

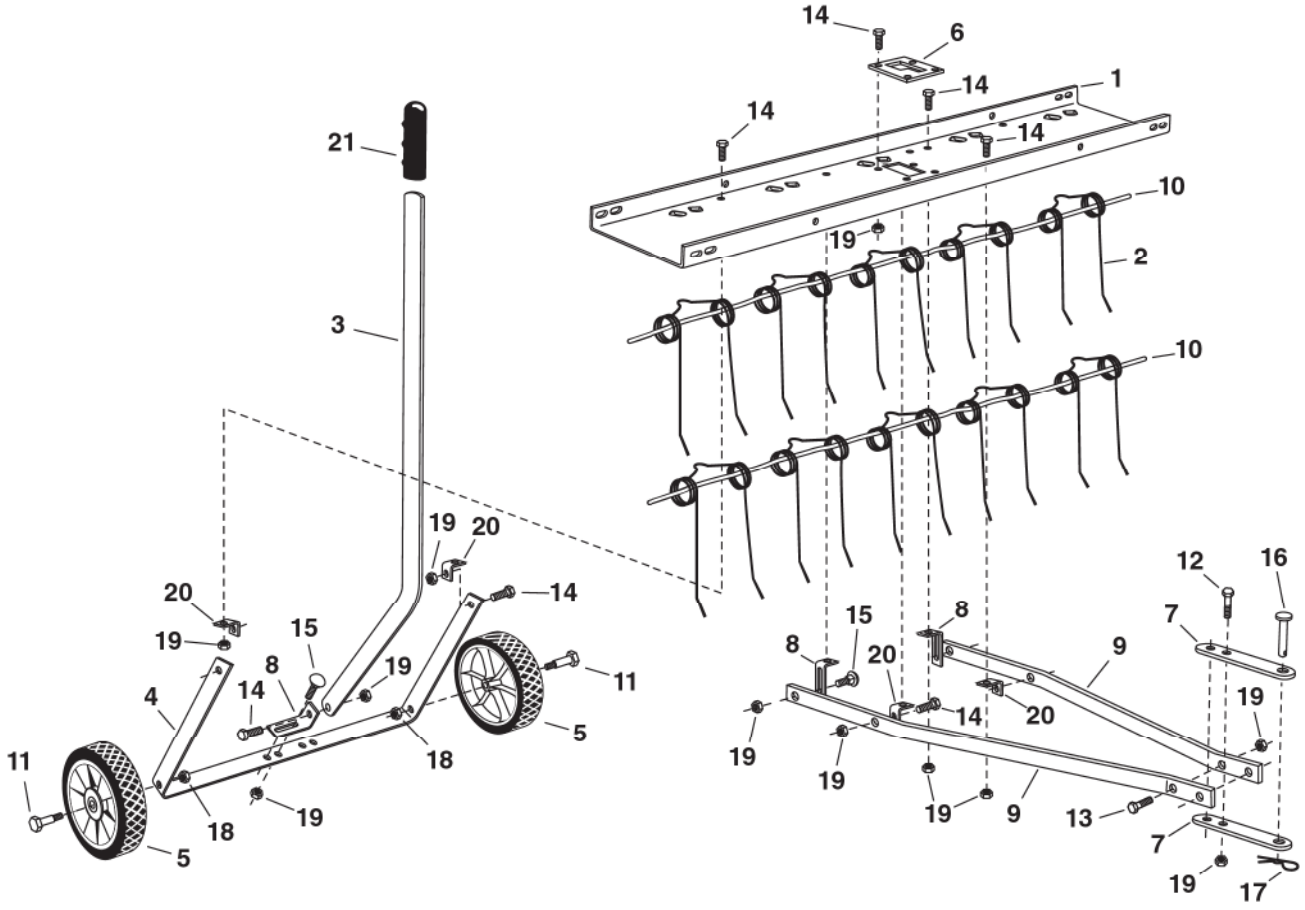

REF	PART NO.	QTY 40"	QTY 48"	DESCRIPTION	REF	PART NO.	QTY 40"	QTY 48"	DESCRIPTION
1	24836	1	—	Tine Shield (40")	11	43029	2	2	Shoulder Bolt
	24854	—	1	Tine Shield (48")	12	44180	2	2	Hex Bolt, 5/16 x 2"
2	43783	10	12	Spring Tine	13	43840	2	2	Hex Bolt, 5/16 x 1-1/4"
3	24596	1	1	Lift Handle	14	43063	15	15	Hex Bolt, 5/16 x 1"
4	24595	1	1	Axle Bracket	15	44326	4	4	Carriage Bolt, 5/16 x 1"
5	43021	2	2	Wheel	16	47623	1	1	Hitch Pin, 3/8"
6	24594	1	1	Lift Plate	17	43343	1	1	Hair Cotter Pin, 1/8"
7	23981	2	2	Hitch Bracket	18	HA21362	2	2	Nylock Nut, 3/8"
8	23442	3	3	Hitch Arm Mount Bracket	19	47810	23	23	Nylock Nut, 5/16"
9	23914	2	2	Hitch Mount Arm	20	23826	4	4	Angle Bracket
10	47633	2	—	Spring Alignment Wire	21	43943	1	1	Grip
	47654	—	2	Spring Alignment Wire		48290	1	1	Owner's Manual

SpeedEPart the fastest way to purchase parts www.speedepart.com

REPAIR PARTS

Agri-Fab, Inc.
303 West Raymond
Sullivan, IL. 61951
217-728-8388
www.agri-fab.com

This document (or manual) is protected under the U.S. Copyright Laws and the copyright laws of foreign countries, pursuant to the Universal Copyright Convention and the Berne convention. No part of this document may be reproduced or transmitted in any form or by an means, electronic or mechanical, including photocopying or recording, or by any information storage or retrieval system, without the express written permission of Agri-Fab, Inc. Unauthorized uses and/or reproductions of this manual will subject such unauthorized user to civil and criminal penalties as provided by the United States Copyright Laws.

© 2002 Agri-Fab, Inc.