Aufbauanleitung Holz-Pflanztisch Vancouver Art.-Nr. 3013521

Teileliste

1		x1
2		x1
3		x1
4		x1
5		x1
6		x1
7		x1
A	6 x 60	x 12
B	4x20	x 4
C		x 2
D		x 2

1

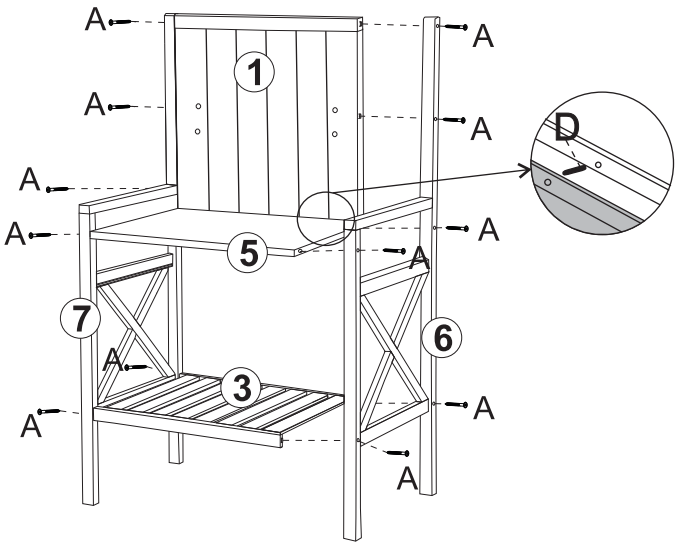

2

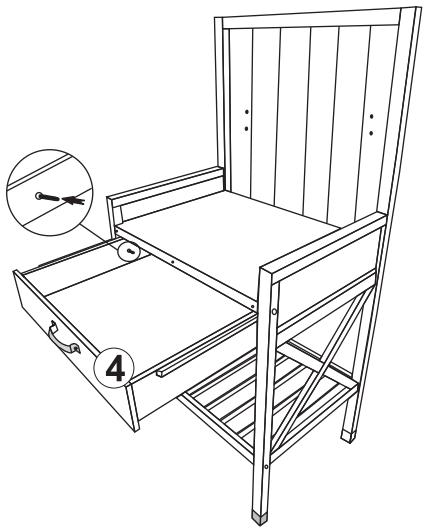

3

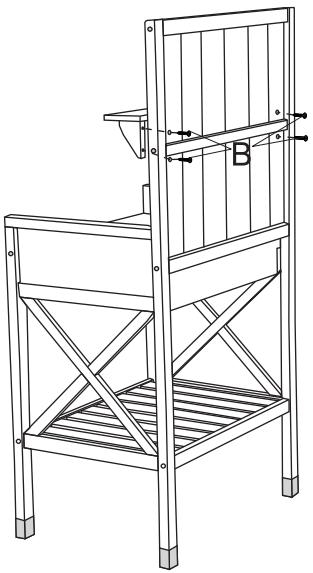

4

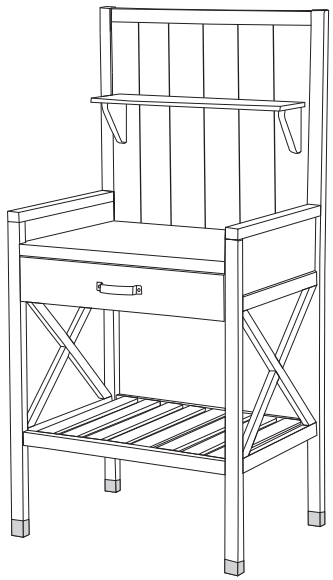

Dehner Gartencenter
GmbH & Co. KG
Donauwörther Str. 3-5
D-86641 Rain

0049 (0) 9090 789789
kundenservice@dehner.de
dehner.de

Dehner Gartencenter
Österreich GmbH & Co. KG
Pluskaufstraße 10
A-4061 Pasching

0043 (0) 7322 70333
kundenservice@dehner.at
dehner.at