Elementsauna

Art.-Nr.: 508.2020.10100

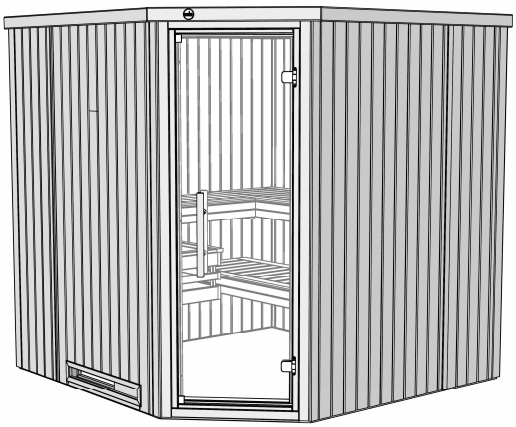

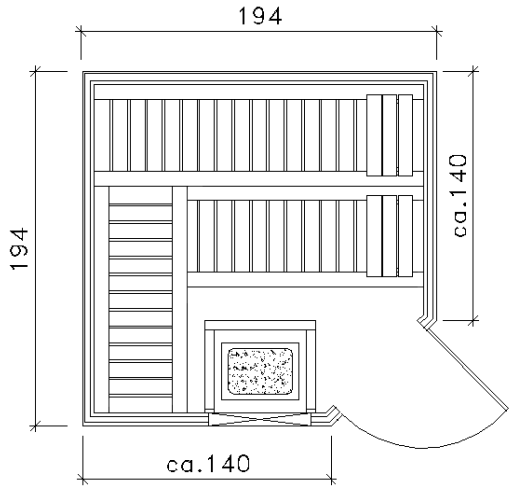

Maße in cm

Außenmaß B x T x H [cm]	Innenmaß B x T x H [cm]	Erforderlicher Montageraum B x T x H [cm]	Grundfläche innen [m²]	Rauminhalt innen [m³]	Gewicht [kg]
194 x 194 x 199	179 x 179 x 192	290 x 290 x 210	3,02	5,80	337

Allgemeines:
- Sauna in Elementbauweise
- Inneneinrichtung: 2 Liegen 55 cm tief, 1 Querliege 50 cm tief, 2 Kopfstützen, weka - Bodenmatte und Ofenschutzgeländer
- spiegelverkehrter Aufbau möglich

Wandaufbau:
- Innenverkleidung: 14mm starke Profilbretter aus nordischem Fichtenholz
  Außenverkleidung: Frontwände aus 14mm starken Profilbrettern,
  Rückwände aus Holzfaserplatten
  Isolierung mit Mineralfaser-Wärmedämmplatten, Dampfsperre aus Aluminiumfolie

Decke:
- Deckenelemente: 6 cm stark, isoliert
- Isolierung: Mineralfaser-Wärmedämmplatten
- Dampfsperre: aus Aluminiumfolie

Tür:
- Ganzglastür aus 8 mm starkem Einscheiben - Sicherheitsglas in Graphit - Optik mit 2-Punkt-Magnetverschluss
- Premium Edelstahl- / Holzgriff und Beschläge in matt-chrom Design
- rechts oder links anschlagbar

Zubehör: (gegen Aufpreis)
- Saunaofen - Set
- Komfortpaket, bestehend aus Rückenlehnen und Liegenblende
- Aufgusskübel, Schöpfkelle, Leuchten-Set, Klimamesser, Aufgusskonzentrate, Sanduhr u.v.m.
- Silikonkabel
- Farblichtanwendung

Das gesamte Zubehör finden Sie im weka – Wellnesskatalog
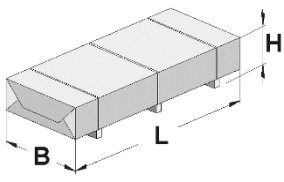
Verpackung:
- 1 Paket Saunakabine inkl. Montagematerial und übersichtlicher Montageanleitung
- Verpackungsmaße L/B/H: 195/96/102 cm